Машина ОВС-25С

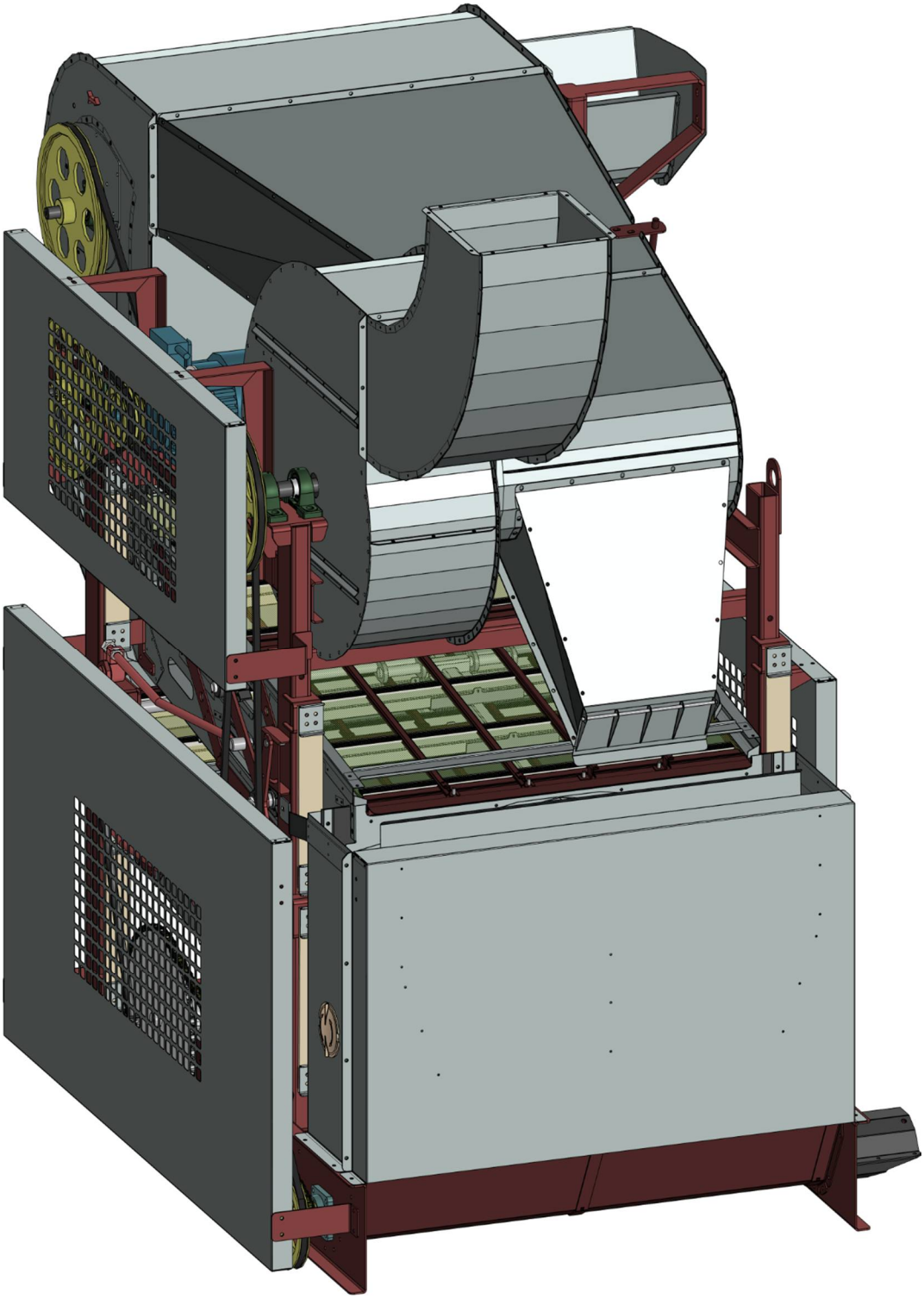

КАТАЛОГ

ДЕТАЛЕЙ И СБОРОЧНЫХ ЕДИНИЦ

Настоящий каталог содержит иллюстрации сборочных единиц и деталей ОВС-25С и спецификации к этим сборочным единицам.

Каталог предназначен для составления заявок на запасные части и материалы, качественного проведения технического обслуживания и ремонта, а также для обучения технических специалистов правильной эксплуатации ОВС-25 С.

В каталоге не показаны некоторые, как правило, стандартные узлы и детали, установка которых с очевидностью вытекает из сборки.

Оглавление

Общий вид ОВС-ОВС 25С 4
Рама _ ОВС 25-01.00 5
Лоток _ ОВС 25-01.08.00 6
Аспирация _ ОВС 25-02.00 6
Камера приемная _ ОВС 25-02.01.00 7
Корпус ОВС 25-02.01.01.00 8
Лоток ОВС 25-02.01.02.00 9
Разделитель ОВС 25-02.01.04.00 9
Воздуховод ОВС 25-02.02.00 10
Вентилятор ОВС 25-02.03.00 11
Переходник ОВС 25-02.04.00 11
Привод ОВС 25-03.00 12
Привод щеток ОВС 25-03.01.00 13
Вал привода щеток ОВС 25-03.01.01.00 14
Вал сварной ОВС 25-03.01.01.03.00 14
Рычаг ОВС 25-03.01.01.04.00 14
Звездочка ОВС 25-03.01.06.00 15
Тяга ОВС стационарная ОВС 25-03.01.02.00 15
Привод вибратор ОВС 25-03.02.00 16
Оголовок ОВС 25-03.02.01.02.00 16
Секция ОВС 25-04.00 17
Секция ОВС 25-04.00-01 17
Очистка решет ОВС 25-04.01.00 18
Корпус стана ОВИ 02.010 19
Корпус стана ОВИ 02.010-01 20
Боковина ОВИ 02.010.01.00 (-01) 21
Кассета ОВС 25-16.00 (-01) 22
Скат ОВС 25-05.00 22
Стенка ОВС 25-09.00 (-01) 23
Приемник ОВС 25-10.00 23
Натяжитель ОВС 25-14.00 (-01) 24

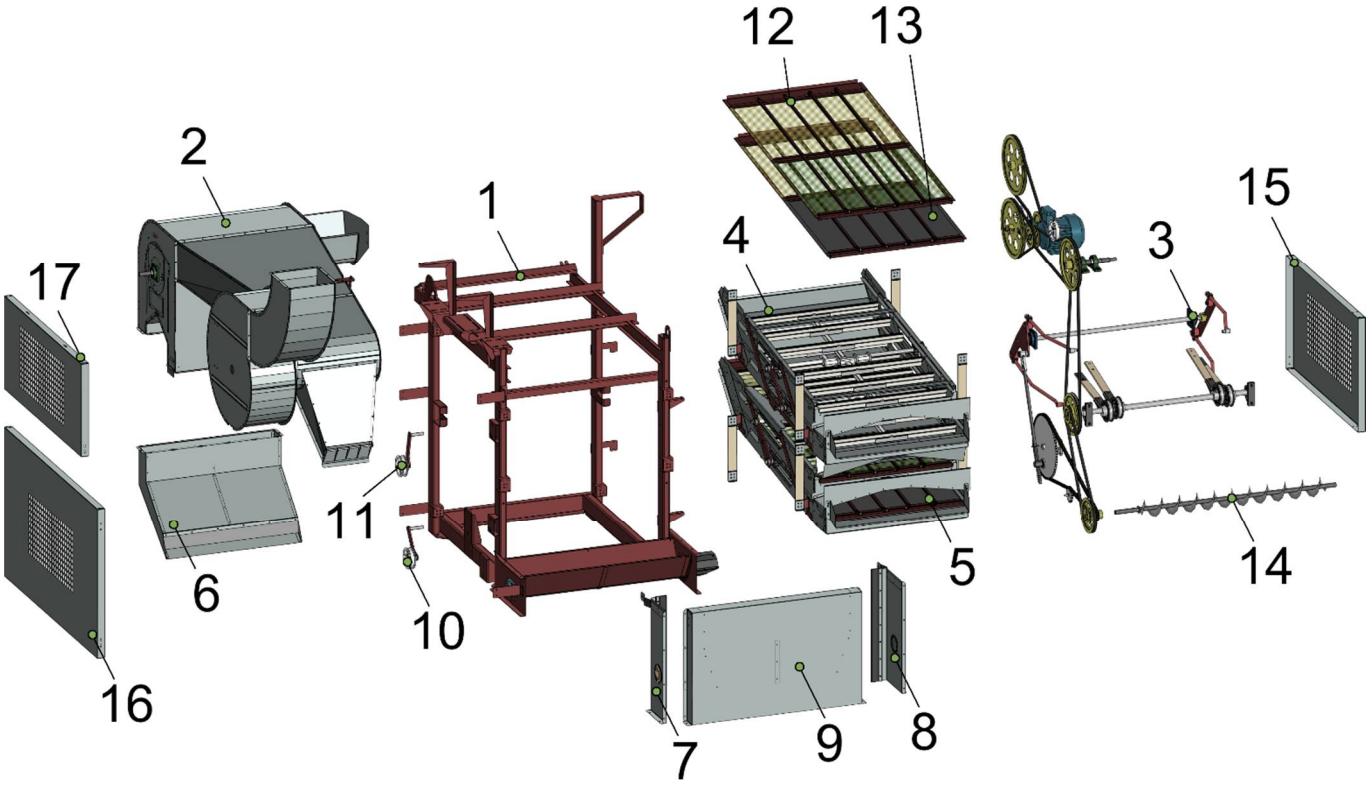

Общий вид ОВС-25С

№ позиции	Обозначение	Наименование	Кол-во на 1 сб. единицу	Примечание
1	ОВС 25-01.00	рама	1	
2	ОВС 25-02.00	аспирация	1	
3	ОВС 25-03.00	привод	1	
4	ОВС 25-04.00	секция	1	
5	ОВС 25-04.00-01	секция	1	
6	ОВС 25-05.00	скат	1	
7	ОВС 25-09.00	стенка	1	
8	ОВС 25-09.00-01	стенка	1	
9	ОВС 25-10.00	приемник	1	
10	ОВС 25-14.00	натяжитель	1	
11	ОВС 25-14.00-01	натяжитель	1	
12	ОВС 25-16.00	кассета	2	
13	ОВС 25-16.00-01	кассета	2	
14	ОВС 25-21.00-02	шнек	1	
15	ОВС 25-30.11	кожух левый	1	
16	ОВС 25-31.11	кожух правый нижний	1	
17	ОВС 25-32.11	кожух правый верхний	1	

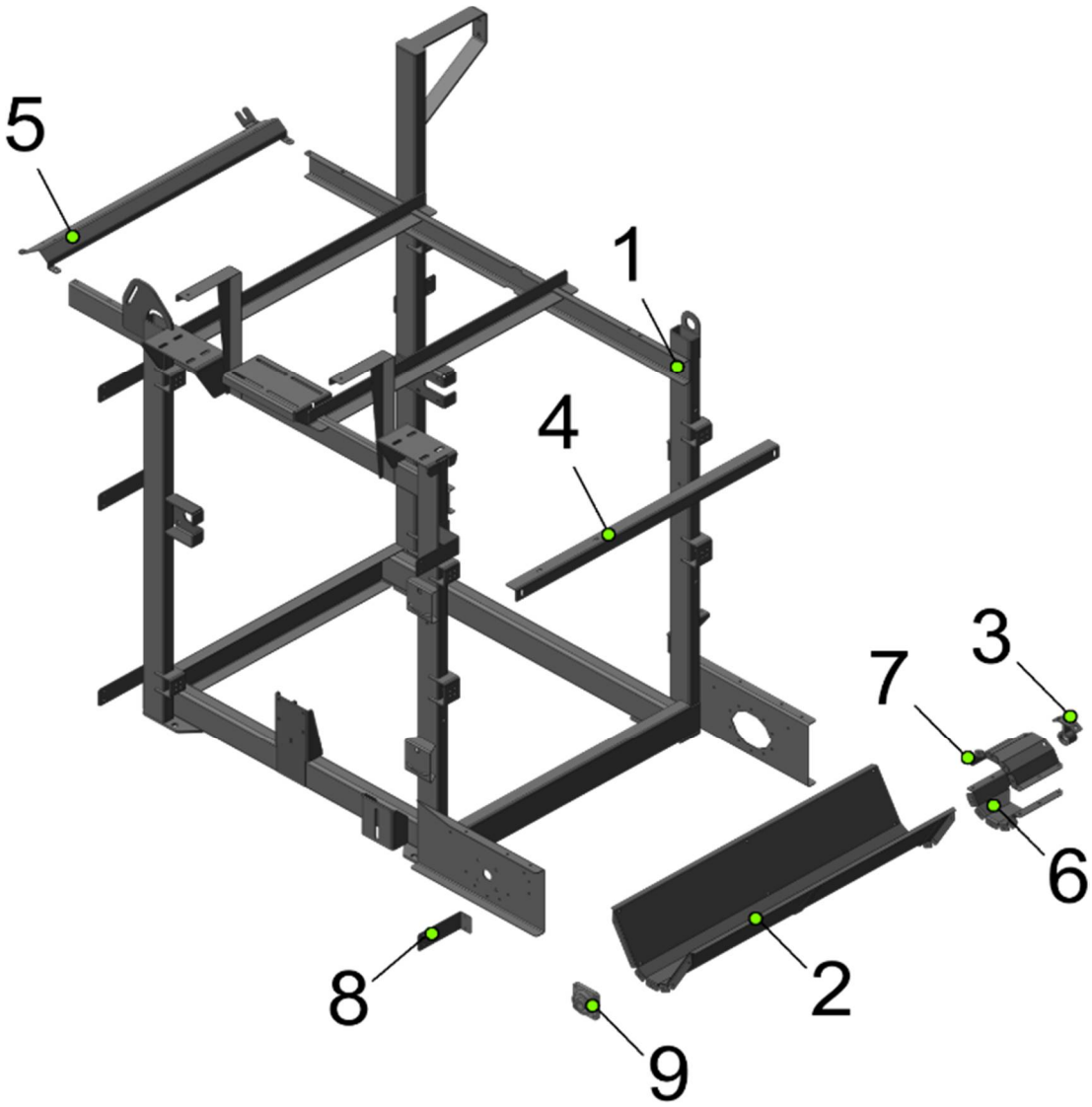

Рама _ ОВС 25-01.00

№ позиции	Обозначение	Наименование	Кол-во на 1 сб. единицу	Примечание
1	ОВС 25-01.03.00	рама сварная	1	
2	ОВС 25-01.08.00	лоток	1	
3	ОВС 25-01.09.03.00	подшипник	1	
4	ОВС 25-01.21	перемычка	1	
5	ОВС 25-01.104	перемычка	1	
6	ОВС 25-01.105	труба отходов	1	
7	ОВС 25-01.105-01	труба отходов	1	
8	ОВС 25-01.03.01.62	подшипник	1	
9	UCF206C	корпус подшипника	1	

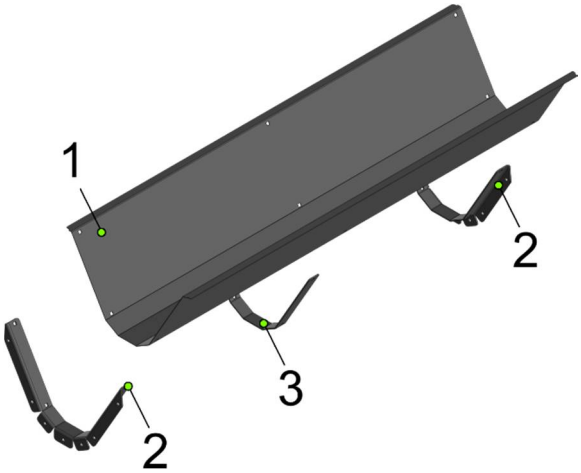

Лоток _ ОВС 25-01.08.00

№ позиции	Обозначение	Наименование	Кол-во на 1 сб. единицу	Примечание
1	ОВС 25-01.08.11	лоток	1	
2	ОВС 25-01.08.12	ребро	2	
3	ОВС 25-01.08.12-01	ребро	1	

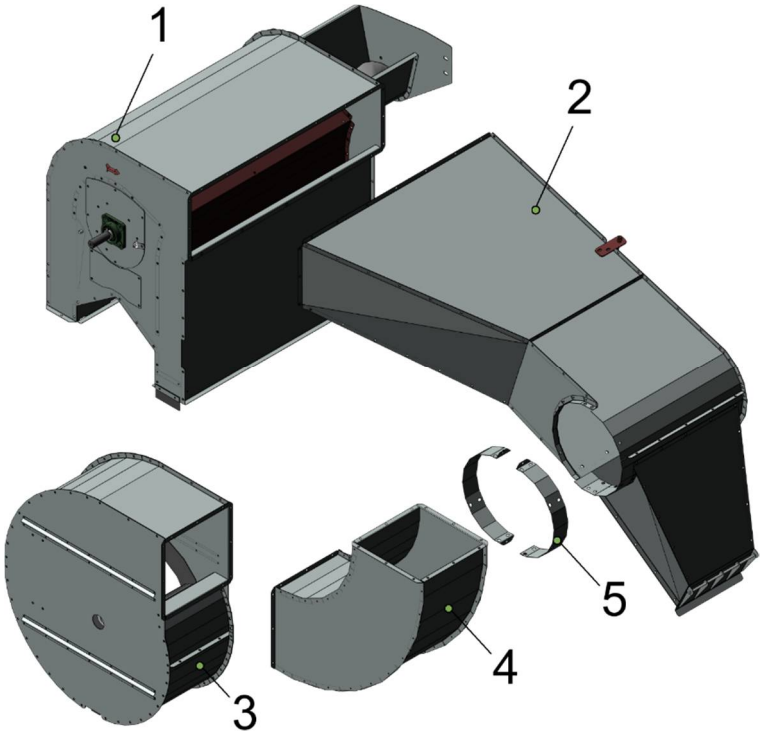

Аспирация _ ОВС 25-02.00

№ позиции	Обозначение	Наименование	Кол-во на 1 сб. единицу	Примечание
1	ОВС 25-02.01.00	камера приемная	1	
2	ОВС 25-02.02.00	воздуховод	1	
3	ОВС 25-02.03.00	вентилятор	1	
4	ОВС 25-02.04.00	переходник	1	
5	ОВС 25-02.12	патрубок	2	

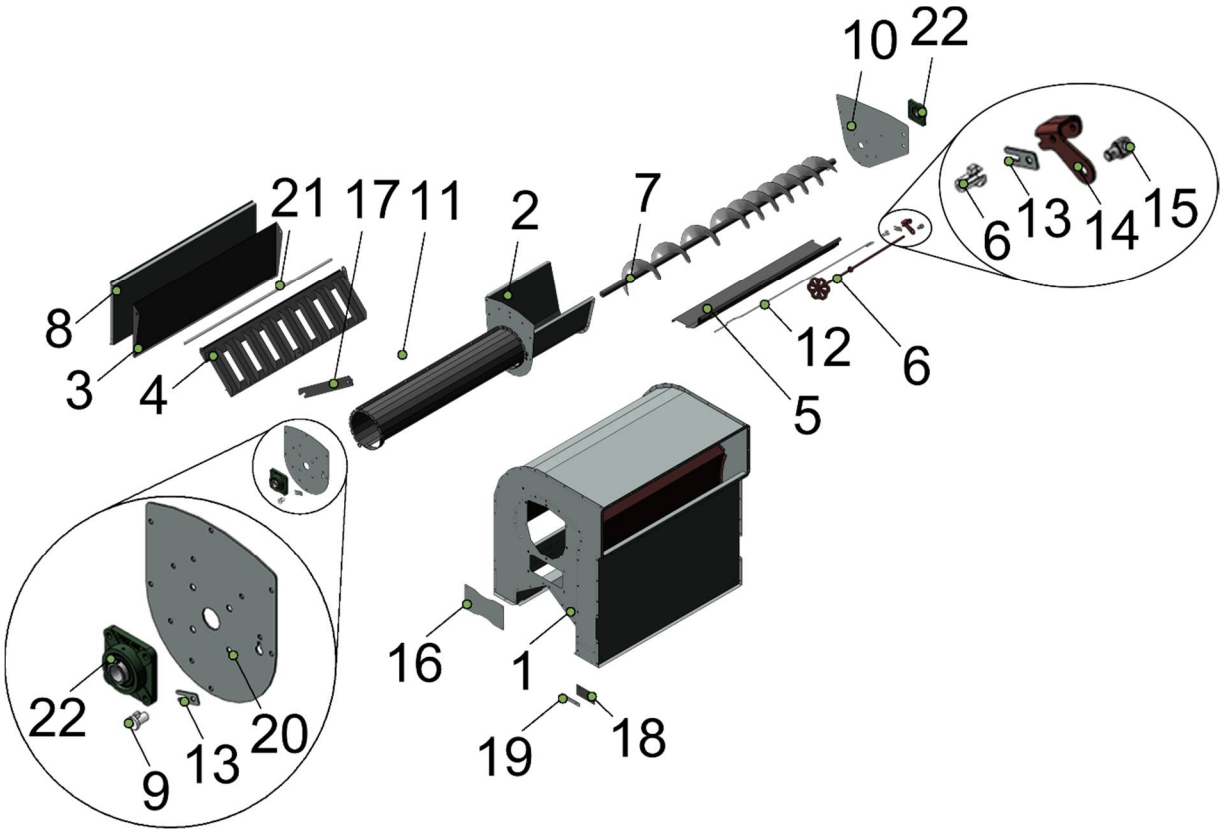

Камера приемная _ ОВС 25-02.01.00

№ позиции	Обозначение	Наименование	Кол-во на 1 сб. единицу	Примечание
1	ОВС 25-02.01.01.00	корпус	1	
2	ОВС 25-02.01.02.00	лоток	1	
3	ОВС 25-02.01.03.00	стенка	1	
4	ОВС 25-02.01.04.00	разделитель	1	
5	ОВС 25-02.01.05.00	клапан	1	
6	ОВС 25-02.01.06.00	регулятор	1	
7	ОВС 25-02.01.08.00	шнек	1	
8	ОВС 25-02.01.11	крышка	1	
9	ОВС 25-02.01.13	подшипник		
10	ОВС 25-02.01.14	крышка	2	
11	ОВС 25-02.01.15	палец	1	
12	ОВС 25-02.01.17	торсион	1	
13	ОВС 25-02.01.18	кронштейн	1	
14	ОВС 25-02.01.19	кронштейн	2	
15	ОВС 25-02.01.20	гайка	1	
16	ОВС 25-02.01.21	крышка	1	
17	ОВС 25-02.01.22	штанга	2	
18	ОВС 25-02.01.23	прокладка	1	
19	ОВС 25-02.01.24	прижим	2	
20	ОВС 25-02.01.25	накладка	2	
21	ОВС 25-02.01.26	ось	1	
22	UCF206	корпус подшипника	1	

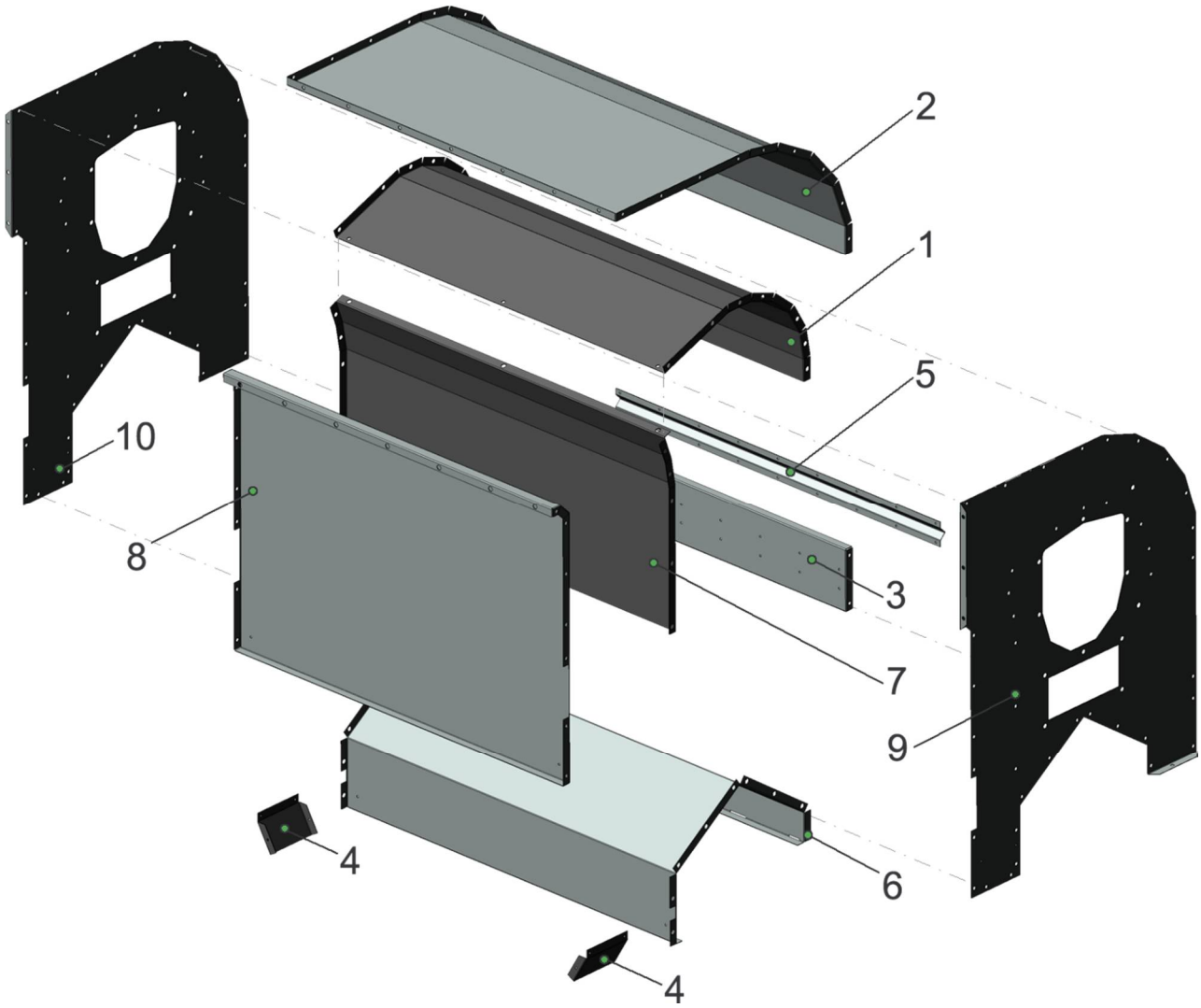

Корпус ОВС 25-02.01.01.00

№ позиции	Обозначение	Наименование	Кол-во на 1 сб. единицу	Примечание
1	ОВС 25-02.01.01.31	перегородка	1	
2	ОВС 25-02.01.01.32	стенка	1	
3	ОВС 25-02.01.01.33	стенка	1	
4	ОВС 25-02.01.01.34	скат	2	
5	ОВС 25-02.01.01.35	ребро	1	
6	ОВС 25-02.01.01.36	стенка	1	
7	ОВС 25-02.01.01.37	перегородка	1	
8	ОВС 25-02.01.01.38	стенка	1	
9	ОВС 25-02.01.01.39	боковина	1	
10	ОВС 25-02.01.01.39-01	боковина	1	

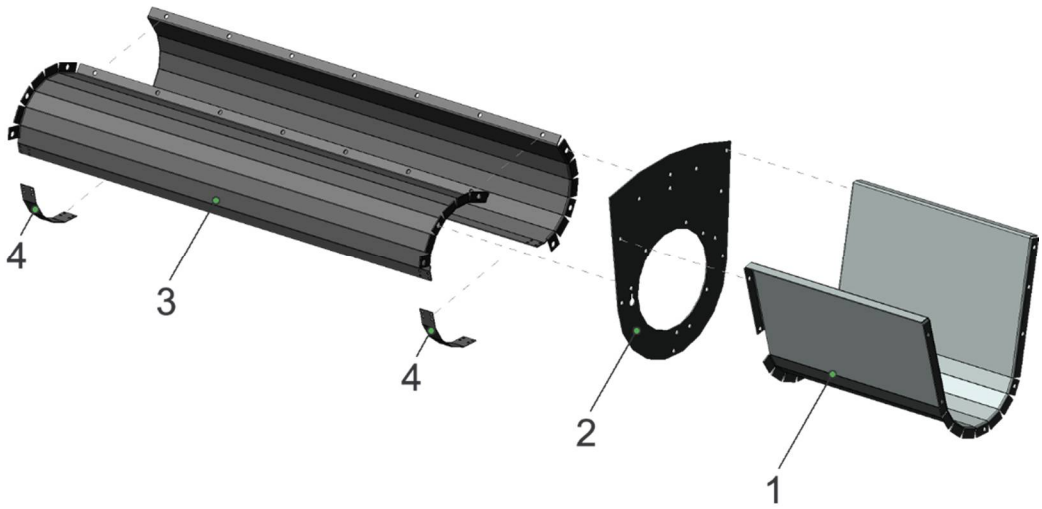

Лоток ОВС 25-02.01.02.00

№ позиции	Обозначение	Наименование	Кол-во на 1 сб. единицу	Примечание
1	ОВС 25-02.01.02.41	лоток	1	
2	ОВС 25-02.01.02.42	фланец	1	
3	ОВС 25-02.01.02.43	кожух	2	
4	ОВС 25-02.01.02.44	накладка	2	

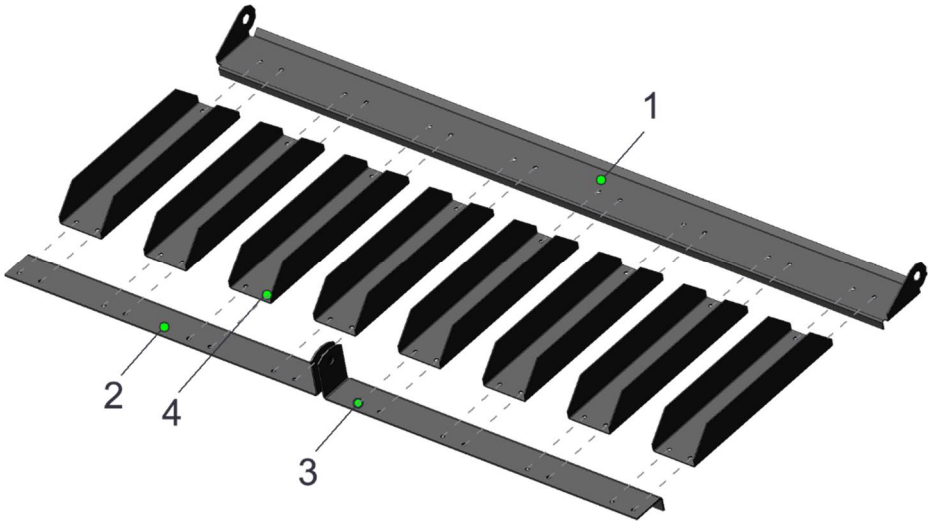

Разделитель ОВС 25-02.01.04.00

№ позиции	Обозначение	Наименование	Кол-во на 1 сб. единицу	Примечание
1	ОВС 25-02.01.04.11	основание	1	
2	ОВС 25-02.01.04.12	упор	1	
3	ОВС 25-02.01.04.12-01	упор	1	
4	ОВС 25-02.01.04.13	направляющая	8	

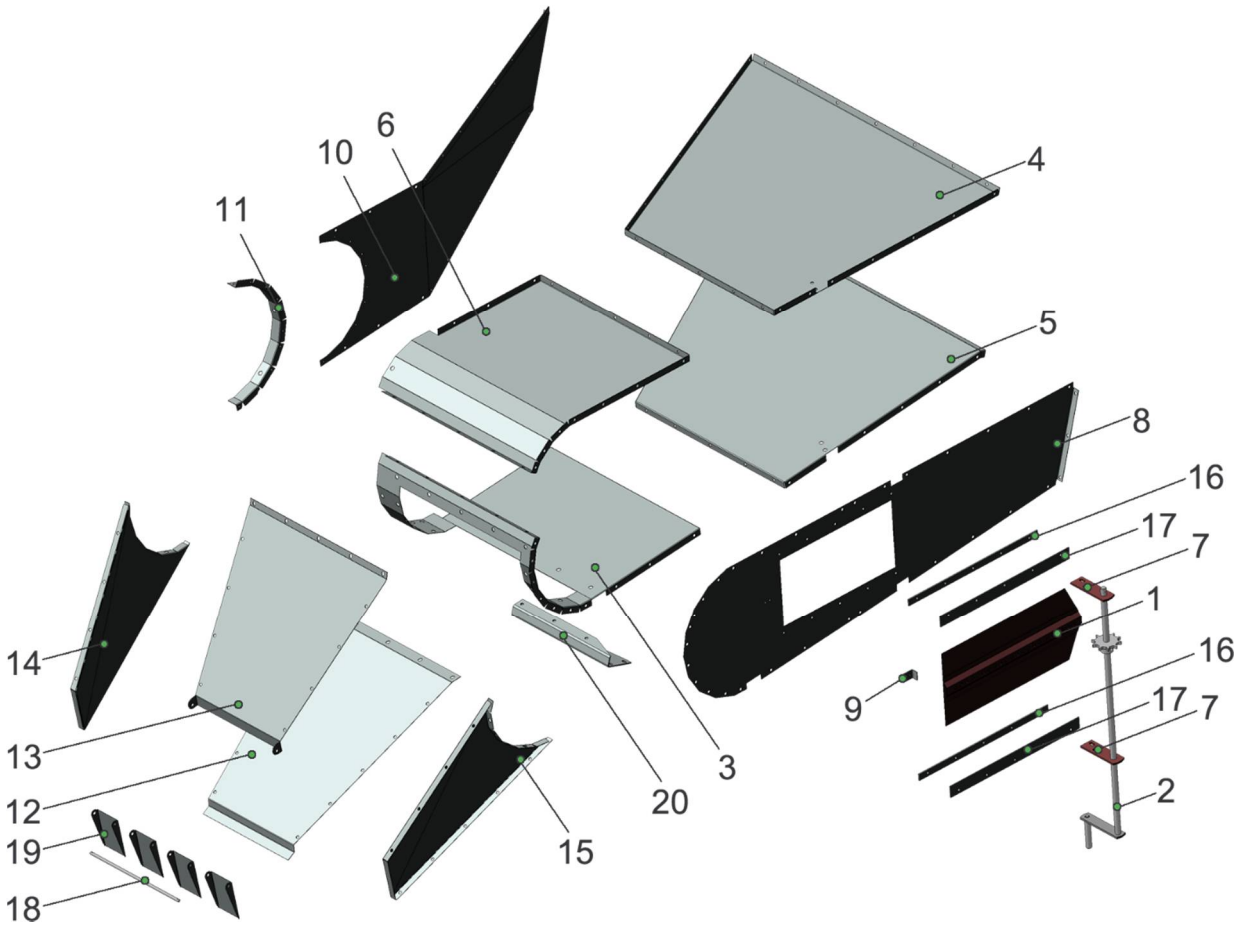

Воздуховод ОВС 25-02.02.00

№ позиции	Обозначение	Наименование	Кол-во на 1 сб. единицу	Примечание
1	ОВС 25-02.02.01.00	заслонка	1	
2	ОВС 25-02.02.02.00	рычаг	1	
3	ОВС 25-02.02.03.41	стенка	1	
4	ОВС 25-02.02.03.42	стенка	1	
5	ОВС 25-02.02.03.43	стенка	1	
6	ОВС 25-02.02.03.44	стенка	1	
7	ОВС 25-02.02.03.46	ушко	2	
8	ОВС 25-02.02.03.47	боковина	1	
9	ОВС 25-02.02.03.48	упор	1	
10	ОВС 25-02.02.03.49	боковина	1	
11	ОВС 25-02.02.03.50	фланец	1	
12	ОВС 25-02.02.04.11	дно	1	
13	ОВС 25-02.02.04.12	стенка	1	
14	ОВС 25-02.02.04.13	боковина	1	
15	ОВС 25-02.02.04.13-01	боковина	1	
16	ОВС 25-02.02.11	компенсатор	2	
17	ОВС 25-02.02.12	накладка	2	
18	ОВС 25-02.02.13	ось	1	
19	ОВС 25-02.02.14	клапан	4	
20	ОВС 25-02.02.15	кронштейн	1	

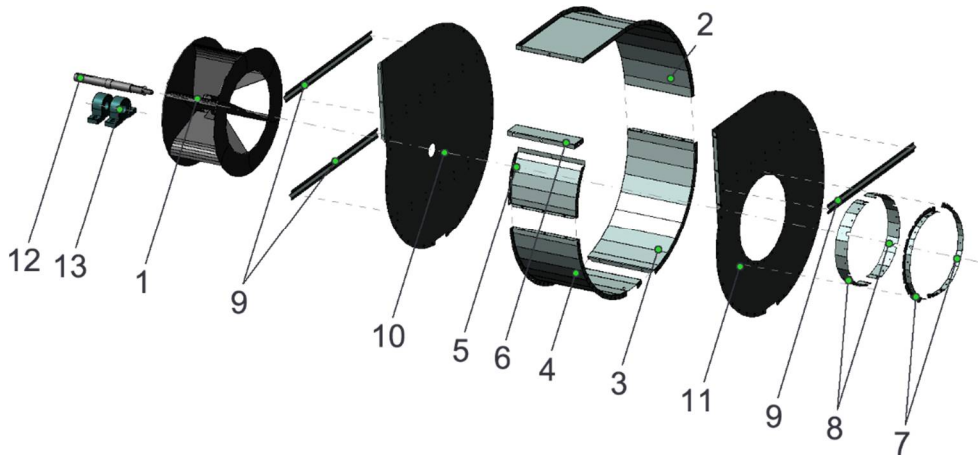

Вентилятор ОВС 25-02.03.00

№ позиции	Обозначение	Наименование	Кол-во на 1 сб. единицу	Примечание
1	ОВС 25-02.03.02.00	ротер	1	
2	ОВС 25-02.03.01.51	стенка	1	
3	ОВС 25-02.03.01.51-01	стенка	1	
4	ОВС 25-02.03.01.51-02	стенка	1	
5	ОВС 25-02.03.01.52	ребро	1	
6	ОВС 25-02.03.01.53	ребро	1	
7	ОВС 25-02.03.01.54	фланец	2	
8	ОВС 25-02.03.01.55	хомут	2	
9	ОВС 25-02.03.01.56	ребро	3	
10	ОВС 25-02.03.01.57	боковина	1	
11	ОВС 25-02.03.01.57-01	боковина	1	
12	ОВС 25-02.03.11	вал	1	
13	UCP 207	корпус подшипника	2	

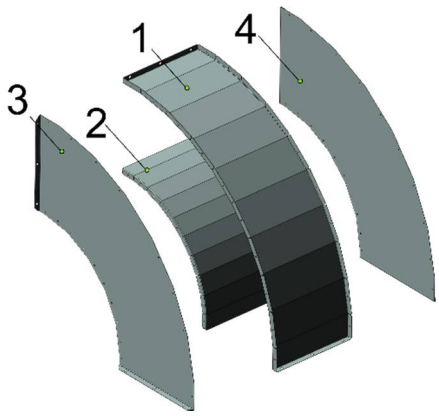

Переходник ОВС 25-02.04.00

№ позиции	Обозначение	Наименование	Кол-во на 1 сб. единицу	Примечание
1	ОВС 25-02.04.01.11	стенка	1	
2	ОВС 25-02.04.01.12	стенка	1	
3	ОВС 25-02.04.01.13	боковина	1	
4	ОВС 25-02.04.01.13-01	боковина	1	

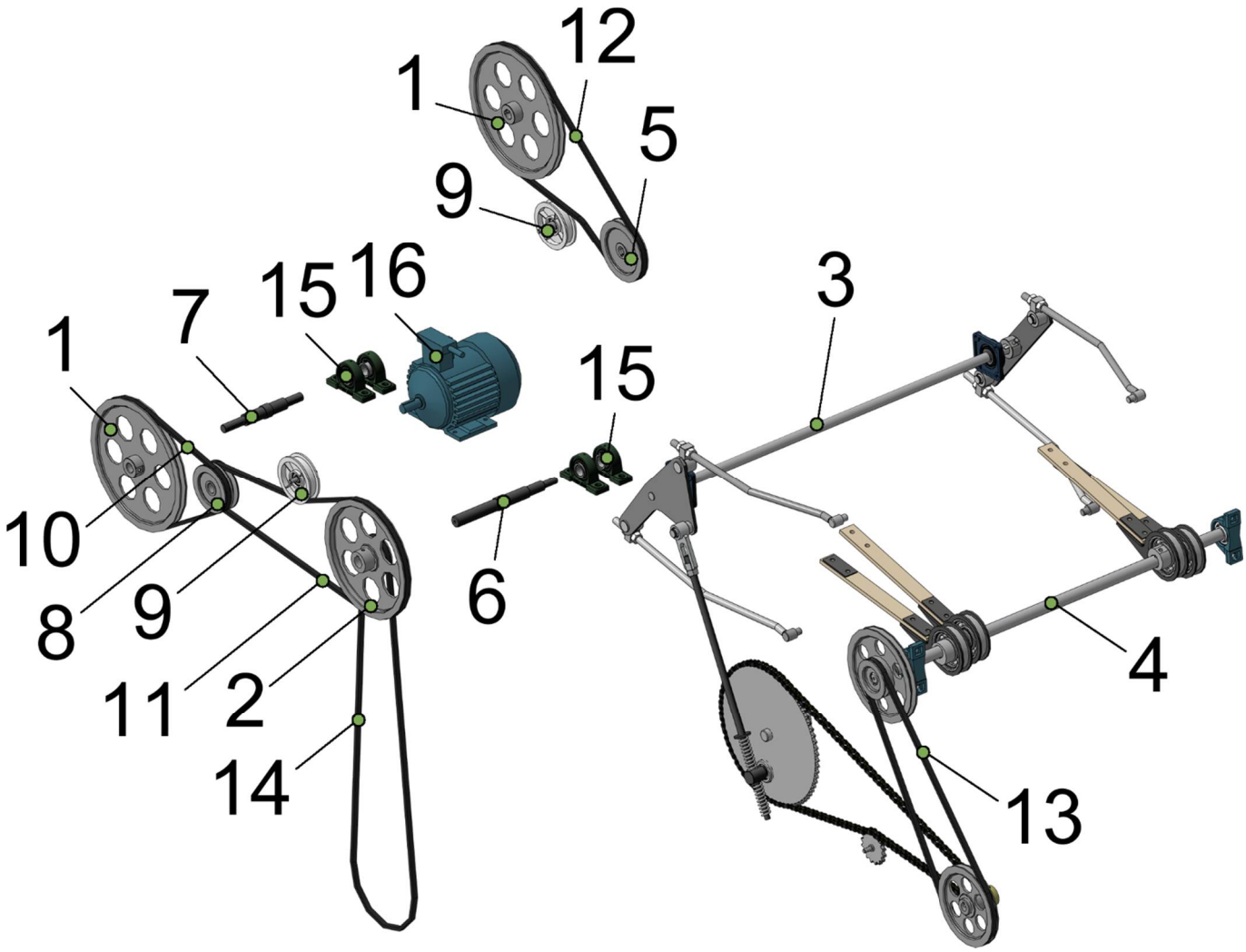

Привод ОВС 25-03.00

№ позиции	Обозначение	Наименование	Кол-во на 1 сб. единицу	Примечание
1	ОВС 25-02.01.07.00	шкив (Н 209.017А-01)	2	
2	ОВС 25-02.03.03.00	шкив (ОВИ 02.101)	1	
3	ОВС 25-03.01.00	привод щеток (ОВИ 02.160)	1	
4	ОВС 25-03.02.00	привод-вибратор (ОВИ 02.140)	1	
5	ОВС 25-07.03.00	Шкив (Н 209.067-01)	1	
6	ОВС 25-02.03.11	вал	1	
7	ОВС 25-03.11	вал	1	
8	ОВС 25-13	шкив (ЗВТ 80.101)	1	
9	ОВС 25-03.05.00-01	натяжной ролик (МСУ 08.210)	2	
10		ремень В(Б)-1700 I ГОСТ 1284.1-89	1	
11		ремень В(Б)-1800 I ГОСТ 1284.1-89	1	
12		ремень В(Б)-1900 I ГОСТ 1284.1-89	1	
13		ремень В(Б)-2000 I ГОСТ 1284.1-89	1	
14		ремень В(Б)-2800 I ГОСТ 1284.1-89	1	
15	UCP207	корпус подшипник	1	
16	4АМА100S2УХЛ1	двигатель 4 кВт	1	

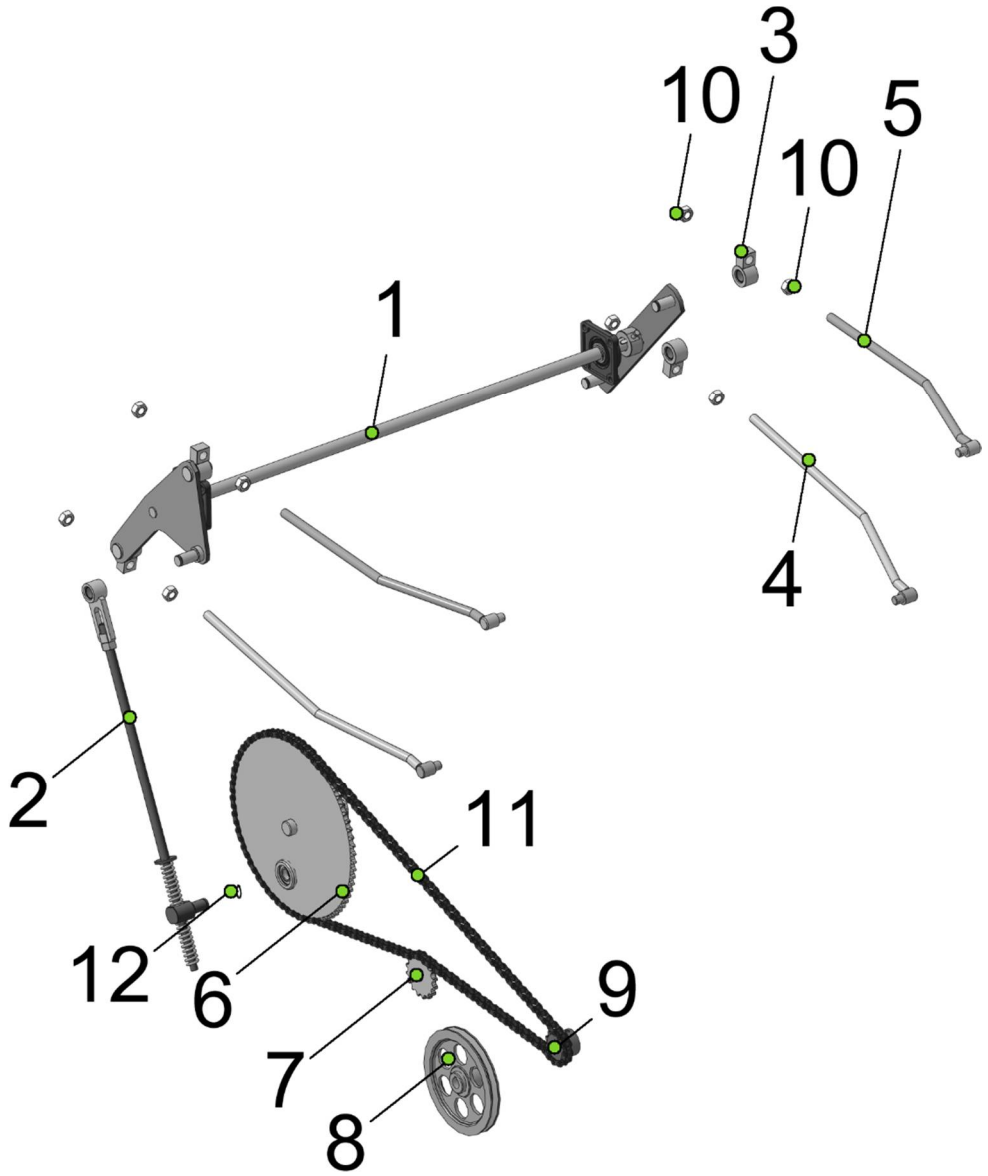

Привод щеток ОВС 25-03.01.00

№ позиции	Обозначение	Наименование	Кол-во на 1 сб. единицу	Примечание
1	ОВС 25-03.01.01.00	вал привода щеток (ОВИ 02.160 СБ)	1	
2	ОВС 25-03.01.02.00	тяга ОВС стационарная (ОВИ 02.230)	1	
3	ОВС 25-03.01.03.00	шарнир (МСУ 04.170)	4	
4	ОВС 25-03.01.04.00	шатун (ОВИ 09.140)	2	
5	ОВС 25-03.01.05.00	шатун (ОВИ 09.130)	2	
6	ОВС 25-03.01.06.00	Звездочка (ОВИ 02.250)	1	
7	ОВС 25-03.01.07.00	звездочка натяжная	1	
8	ОВС 25-03.01.09.00	шкив (ОВИ 00.101-01)	1	
9	ОВС 25-03.01.12	звездочка (ОВИ 00.601)	1	
10		гайка М20-6Н	1	
11	ПР-19,05-31800	цепь ГОСТ 13568-75 L=2763 мм	1	
12		кольцо АОВС 25 ХГА ГОСТ 13942-86	1	

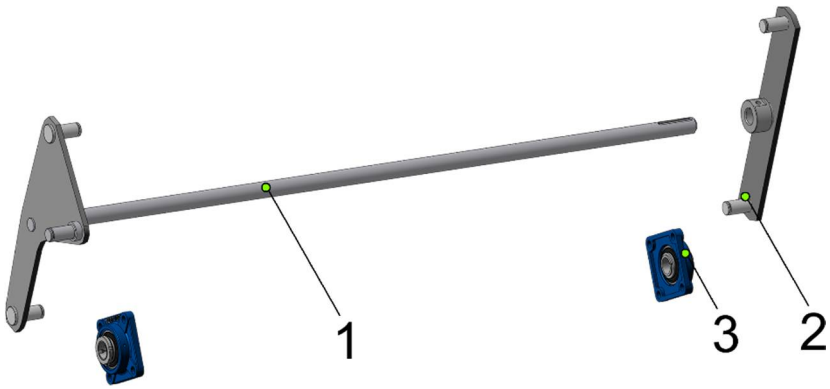

Вал привода щеток ОВС 25-03.01.01.00

№ позиции	Обозначение	Наименование	Кол-во на 1 сб. единицу	Примечание
1	ОВС 25-03.01.01.03.00	вал сварной (ОВИ 02.160)	1	
2	ОВС 25-03.01.01.04.00	Рычаг (ОВИ 02.170)	1	
3	UKF207+H2307	корпус подшипника	2	

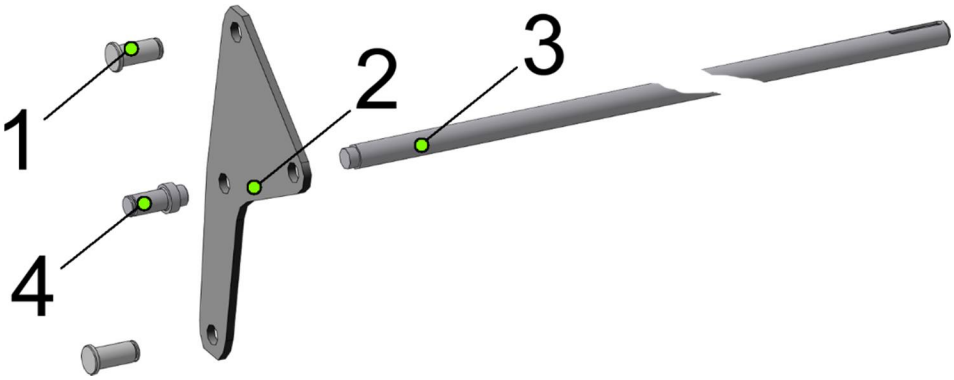

Вал сварной ОВС 25-03.01.01.03.00

№ позиции	Обозначение	Наименование	Кол-во на 1 сб. единицу	Примечание
1	ОВС 25-03.01.01.03.11	палец	2	
2	ОВС 25-03.01.01.03.12	рычаг	1	
3	ОВС 25-03.01.01.03.13	вал	1	
4	ОВС 25-03.01.01.03.14	палец	1	

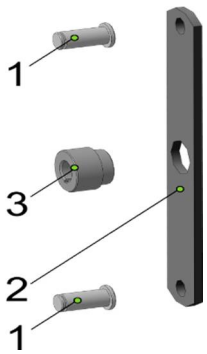

Рычаг ОВС 25-03.01.01.04.00

№ позиции	Обозначение	Наименование	Кол-во на 1 сб. единицу	Примечание
1	ОВС 25-03.01.01.03.11	палец	2	
2	ОВС 25-03.01.01.04.12	рычаг	1	
3	ОВС 25-03.01.01.04.13	втулка	1	

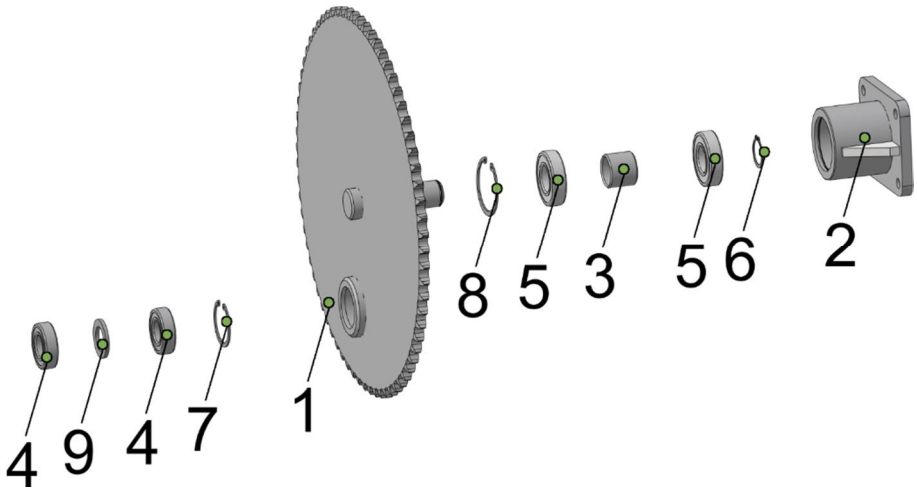

Звездочка ОВС 25-03.01.06.00

№ позиции	Обозначение	Наименование	Кол-во на 1 сб. единицу	Примечание
1	ОВС 25-03.01.06.01.00	звездочка	1	
2	ОВС 25-03.01.06.02.00	кронштейн (ОВИ 02.102)	1	
3	ОВС 25-03.01.06.11	втулка	1	
4		подшипник 180205	2	
5		подшипник 180206	2	
6		кольцо А30 ХГА ГОСТ 13942-86	1	
7		кольцо А50 ХГА ГОСТ 13943-86	1	
8		кольцо А62 ХГА ГОСТ 13943-86	1	
9		шайба А 27 ГОСТ 10450-78	1	

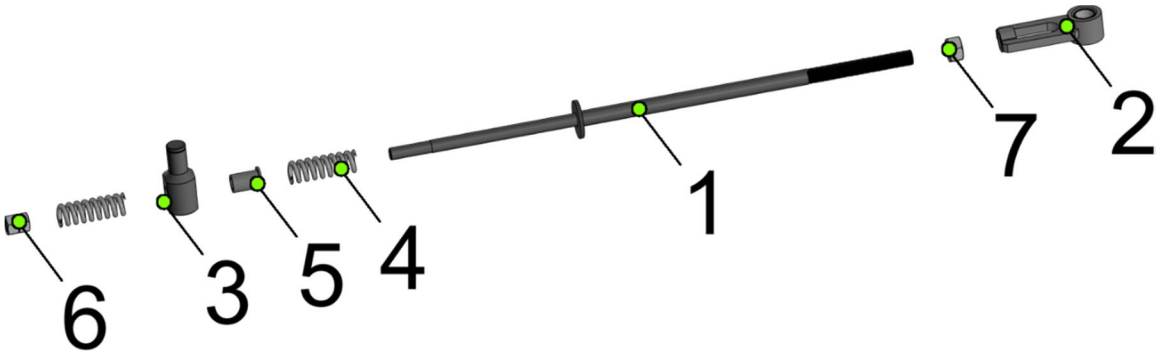

Тяга ОВС стационарная ОВС 25-03.01.02.00

№ позиции	Обозначение	Наименование	Кол-во на 1 сб. единицу	Примечание
1	ЗВС 20.00.602	тяга ОВС короткая	1	
2	ОВС 25-02.450СБ	головка (ОВИ 02.103)	1	
3	ОВС 25-01.20	палец тяги (ОВИ 02.616)	1	
4	ЗАВ 10.58.604	пружина	2	
5	ЗАВ 10.58.003	капролоновая втулка	1	
6		гайка М16-6Н ГОСТ 5915-70	2	
7		гайка М20-6Н ГОСТ 5915-70	1	

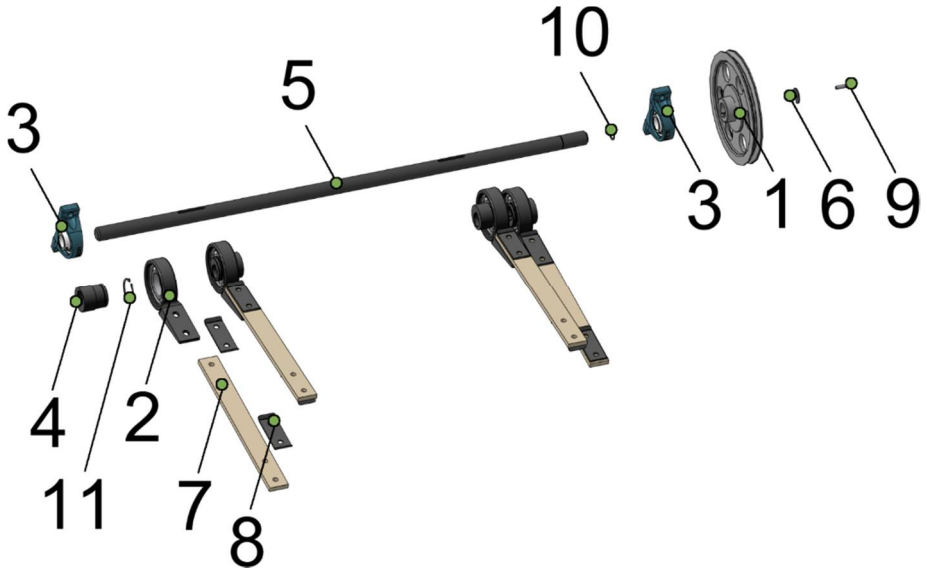

Привод вибратор ОВС 25-03.02.00

№ позиции	Обозначение	Наименование	Кол-во на 1 сб. единицу	Примечание
1	ОВС 25-03.02.01.00	шкив (ОВИ 02.101)	1	
2	ОВС 25-03.02.01.02.00	оголовок	4	
3	Н 026.059 (СБ)	корпус подшипник	2	
4	ОВС 25-03.02.01.02.11	эксцентрик (ОВБ 1256)	4	
5	ОВС 25-03.02.01.12	вал главный	1	
6	ОВС 25-03.02.01.13	шайба	1	
7	ОВС 25-03.02.11	шатун фанерный	4	
8	ОВС 25-03.02.12	накладка	8	
9		болт М8-6gх40 ГОСТ 7798-70	1	
10		кольцо А35.50 ГОСТ 13942-86	1	
11		кольцо А60.50 ГОСТ 13942-86	1	
12		шайба 2.8 ГОСТ 13463-77	1	

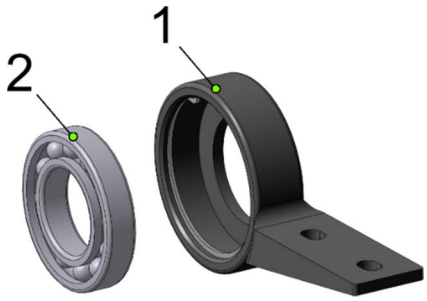

Оголовок ОВС 25-03.02.01.02.00

№ позиции	Обозначение	Наименование	Кол-во на 1 сб. единицу	Примечание
1	ЗАВ 10.55.104	головка шатуна	1	
2	180212 ГОСТ 8338-75	подшипник	1	

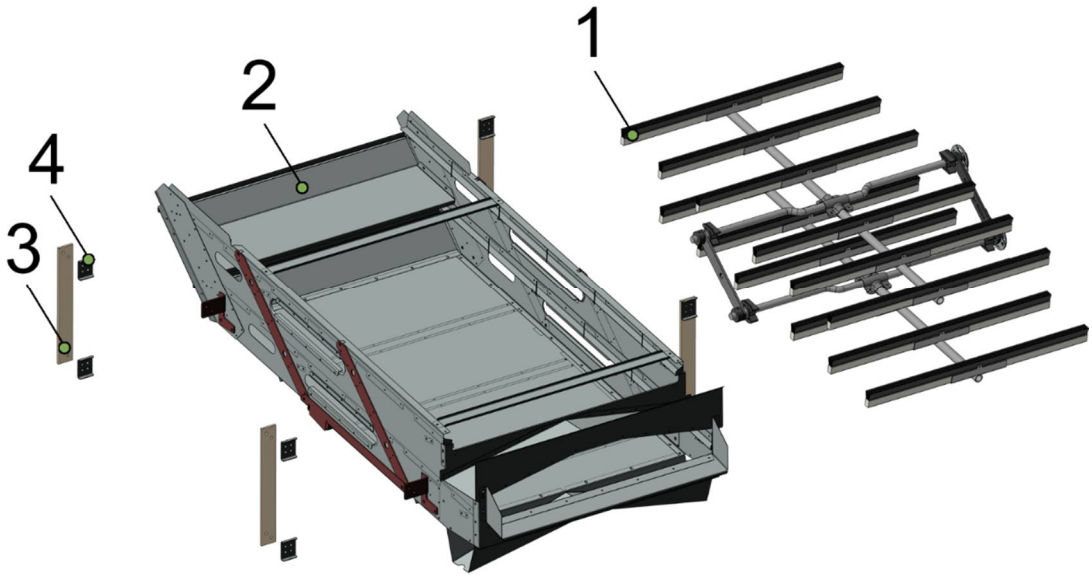

Секция ОВС 25-04.00

№ позиции	Обозначение	Наименование	Кол-во на 1 сб. единицу	Примечание
1	ОВС 25-04.01.00	очистка решет	1	
2	ОВС 25-010	корпус стана (ови 02.210)	1	
3	ОВС 25-04.11	подвес	4	
4	ОВС 25-04.12	накладка	8	

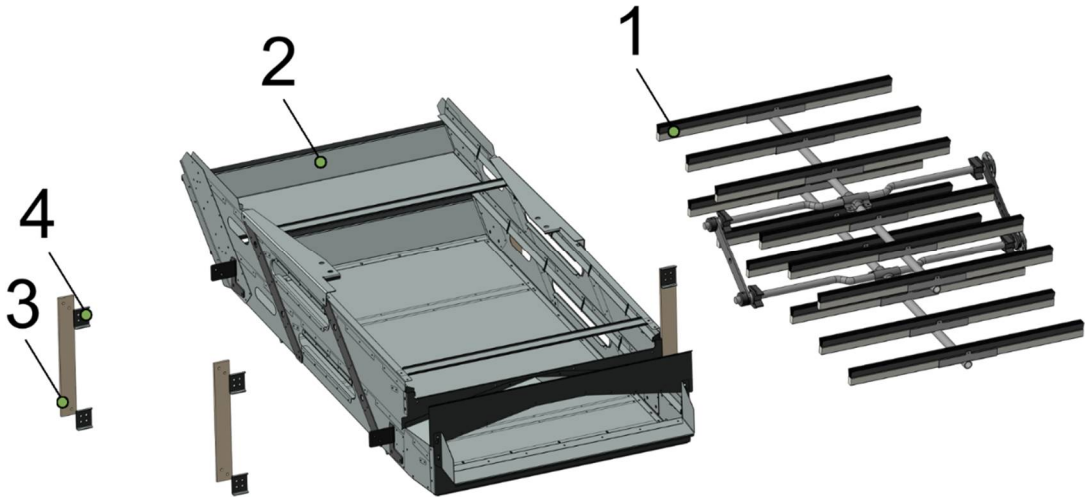

Секция ОВС 25-04.00-01

№ позиции	Обозначение	Наименование	Кол-во на 1 сб. единицу	Примечание
1	ОВС 25-04.01.00	очистка решет	1	
2	ОВС 25-010-01	корпус стана (ОВИ 02.210-01)	1	
3	ОВС 25-04.11	подвес	4	
4	ОВС 25-04.12	накладка	8	

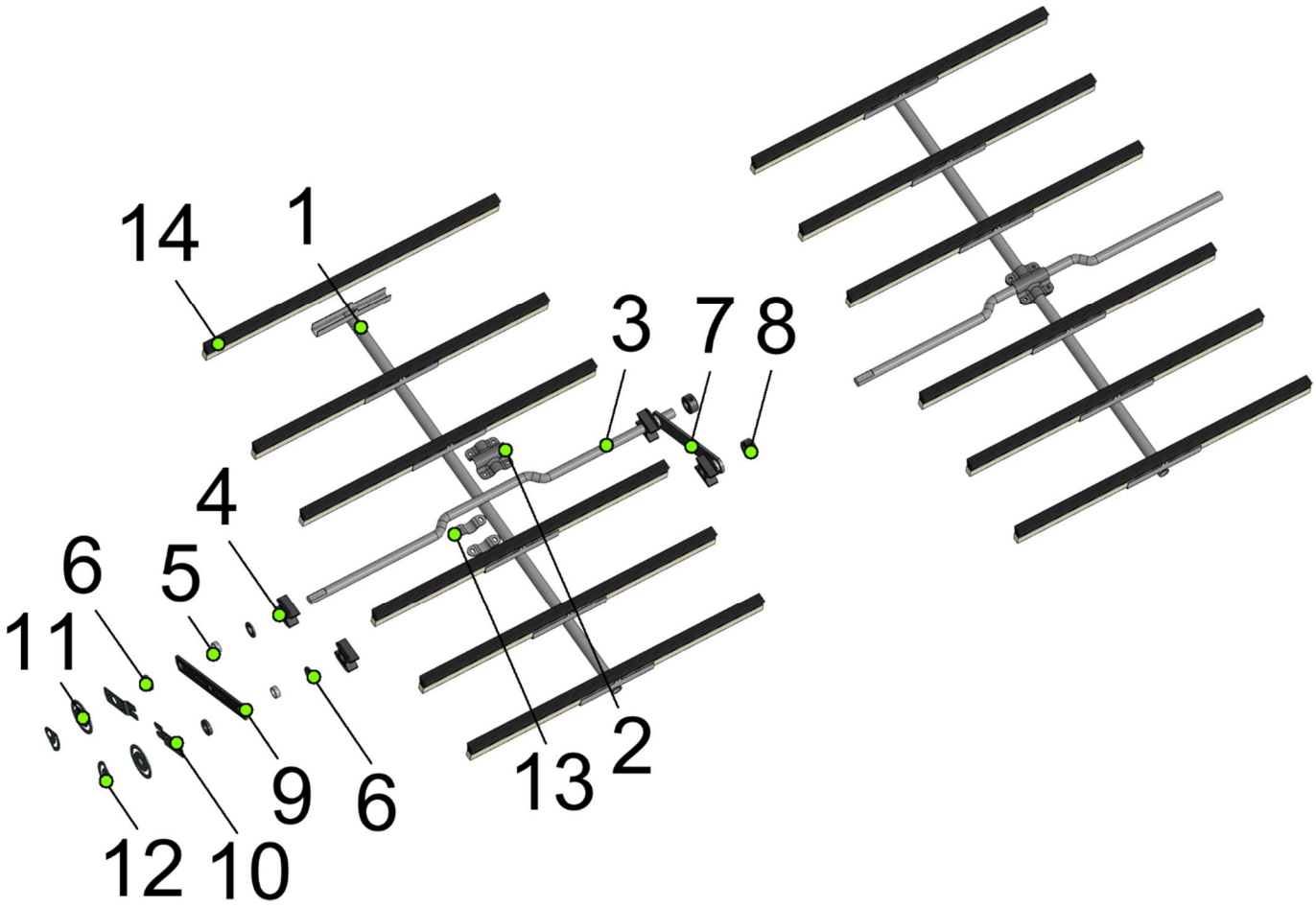

Очистка решет ОВС 25-04.01.00

№ позиции	Обозначение	Наименование	Кол-во на 1 сб. единицу	Примечание
1	ОВС 25-04.01.00	щеткодержатель	2	
2	ОВС 25-04.05.103	накладка (ОВИ 02.414)	1	
3	ОВС 25-04.03.00	вал коленчатый	2	
4	ОВС 25-04.13	ползун (ОВБ 0186)	4	
5	ОВС 25-04.14	втулка	4	
6	ОВС 25-04.15	шайба	8	
7	ОВС 25-04.16	планка	1	
8	ОВС 25-04.17	упор	2	
9	ОВС 25-04.18	планка	1	
10	ОВС 25-04.19	регулятор	2	
11	ОВС 25-04.20	шайба (ВЛ 4067)	2	
12	ОВС 25-04.21	шайба (ВЛ 4068)	2	
13	ОВС 25-04.22	кронштейн (ОВИ 02.503)	4	
14		щетка - 920	12	

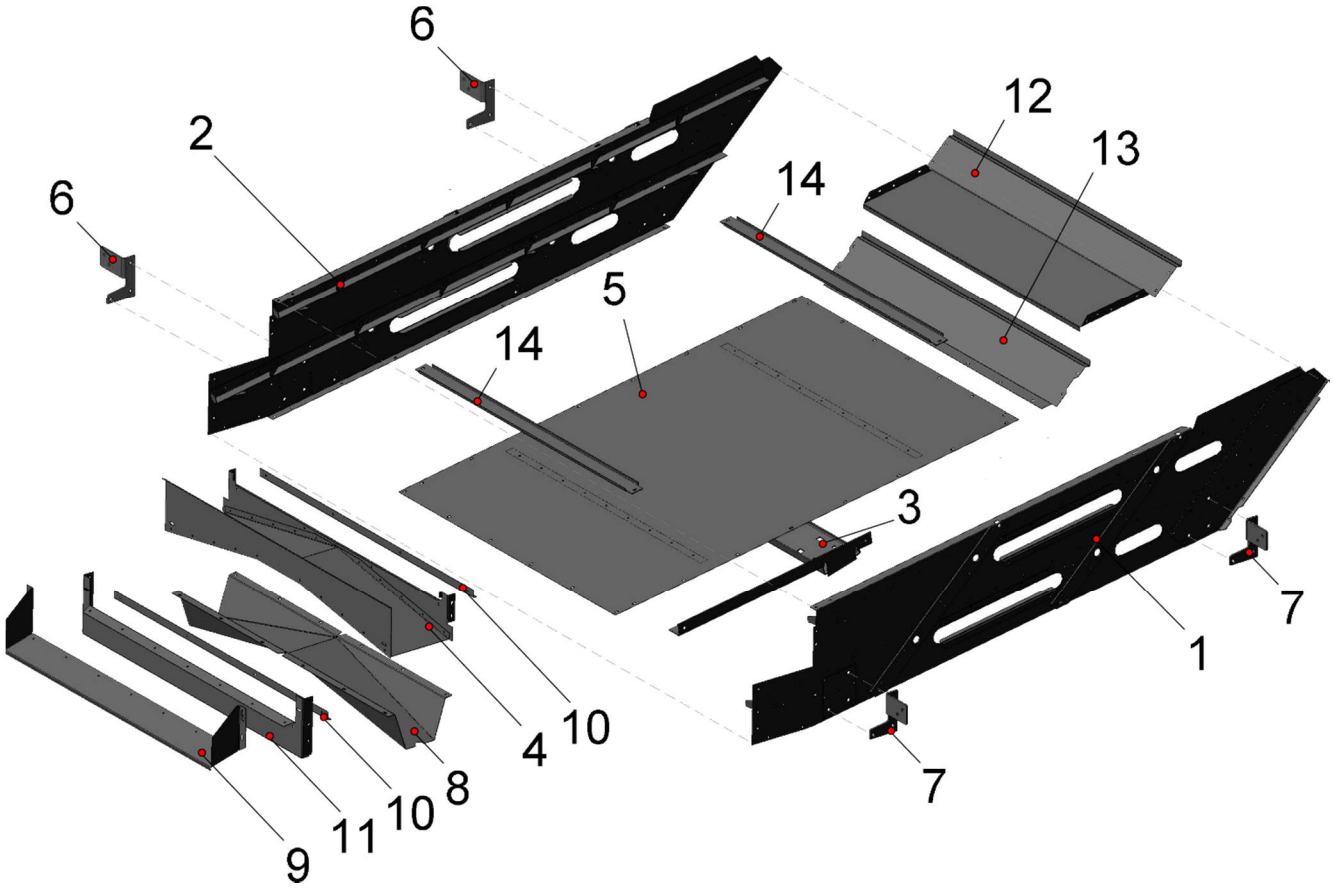

Корпус стана ОВИ 02.010

№ позиции	Обозначение	Наименование	Кол-во на 1 сб. единицу	Примечание
1	ОВС 25-010.01.00	боковина	1	
2	ОВС 25-010.01.00-01	боковина	1	
3	ОВС 25-010.02.00	лоток	1	
4	ОВС 25-010.03.00	кронштейн	1	
5	ОВС 25-010.04.00	дно	1	
6	ОВБ 4474	кронштейн	2	
7	ОВБ 4474-01	кронштейн	2	
8	ОВИ 02.403	течка	1	
9	ОВИ 02.409	сход	1	
10	ОВИ 02.417	уголок	2	
11	ОВИ 02.419	стенка	1	
12	ОСД 4407	щиток верхний	1	
13	ОСД 4408	щиток нижний (без петли)	1	
14	ОСД 4603	опора	2	

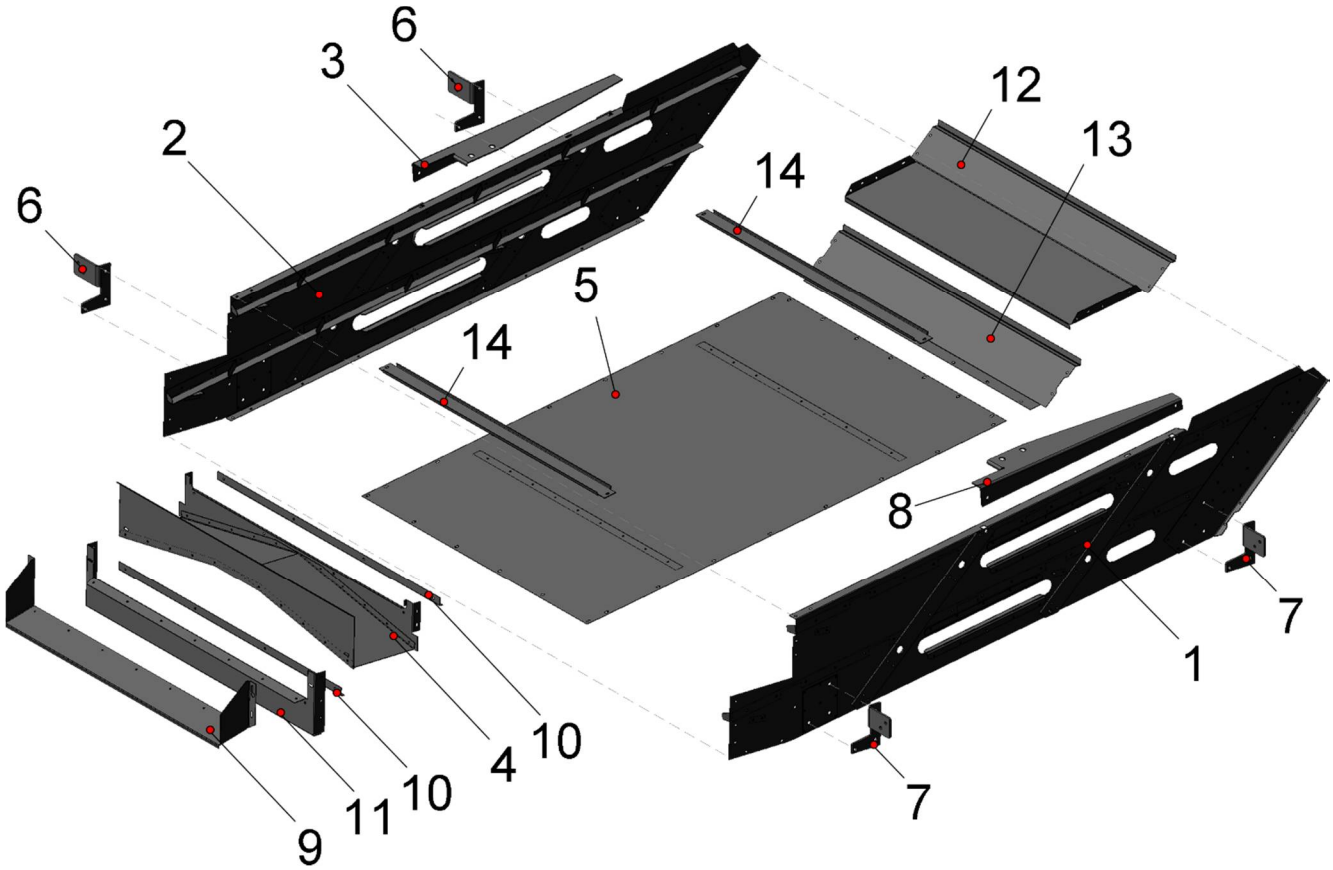

Корпус стана ОВИ 02.010-01

№ позиции	Обозначение	Наименование	Кол-во на 1 сб. единицу	Примечание
1	ОВС 25-010.01.00	боковина	1	
2	ОВС 25-010.01.00-01	боковина	1	
3	ОВС 25-010.02.00	лоток	1	
4	ОВИ 02.402Б	опора	1	
5	ОВС 25-010.04.00	дно	1	
6	ОВБ 4474	кронштейн	2	
7	ОВБ 4474-01	кронштейн	2	
8	ОВИ 02.402Б -01	опора	1	
9	ОВИ 02.409	сход	1	
10	ОВИ 02.417	уголок	2	
11	ОВИ 02.419	стенка	1	
12	ОСД 4407	щиток верхний	1	
13	ОСД 4408	щиток нижний (без петли)	1	
14	ОСД 4603	опора	2	

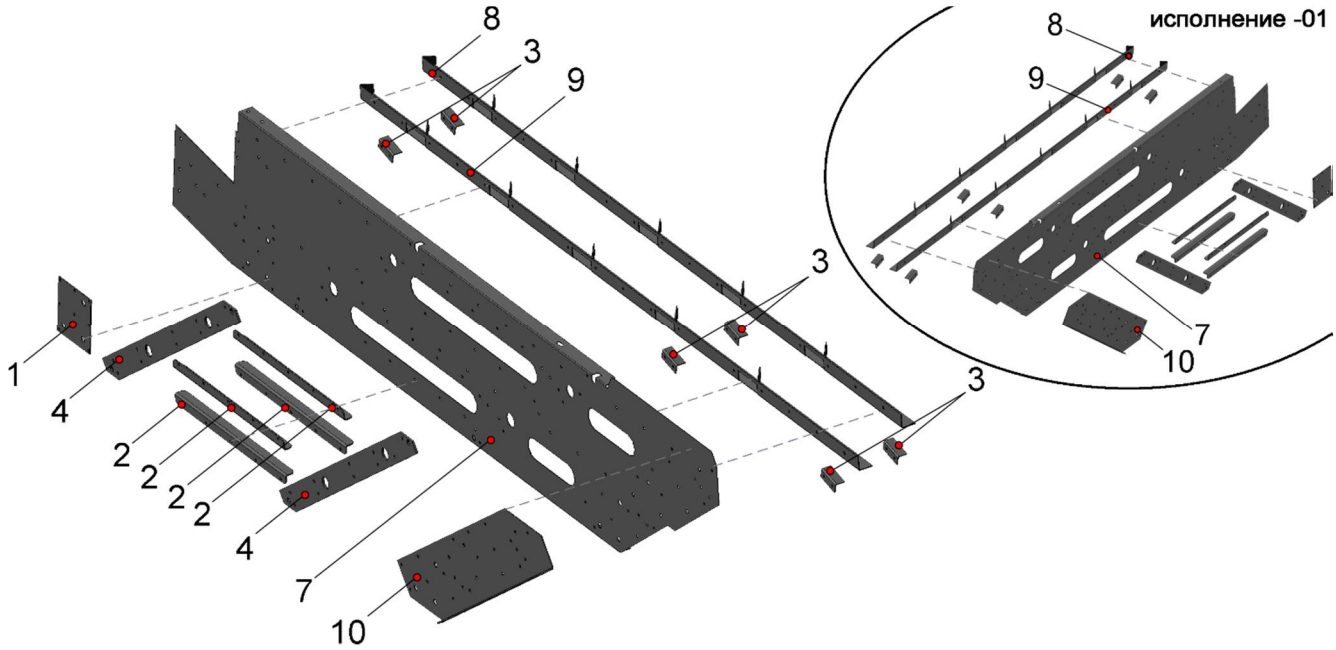

Боковина ОВИ 02.010.01.00 (-01)

№ позиции	Обозначение	Наименование	Кол-во на 1 сб. единицу	Примечание
боковина ОВИ ОВС 25-010.01.00				
1	4446А	прокладка	1	
2	ОВС 25-010.01.12	полка	4	
3	ОВС 25-010.01.13	полка	6	
4	ОСД 5151	планка	2	
7	МПС 30.02.402Б	стенка	1	
8	ОВС 25-010.01.11	полка	1	
9	ОВС 25-010.01.11-01	полка	1	
10	ОС	раскос	1	
боковина ОВИ ОВС 25-010.01.00-01				
7	МПС30.02.402Б-01	стенка	1	
8	ОВС 25-010.01.11-02	полка	1	
9	ОВС 25-010.01.11-03	полка	1	
10	ОС-01	раскос	1	

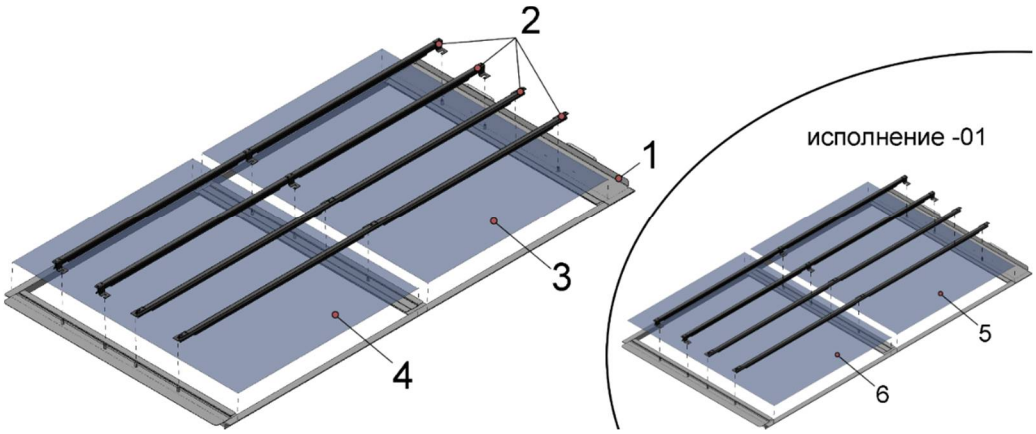

Кассета ОВС 25-16.00 (-01)

№ позиции	Обозначение	Наименование	Кол-во на 1 сб. единицу	Примечание
кассета ОВС 25-16.00				
1	ОВС 25-16.01.00	каркас	1	
2	ОВС 25-16.02.00	рейка	4	
3	790*990	полотно 2а-30х20-3х1,0 ТУ 23.2.2068-94	1	
4	790*990	полотно 2а-32х25-3х1,0 ТУ 23.2.2068-94	1	
кассета ОВС 25-16.00-01				
5	790*990	полотно 2а-30х20-3х1,0 ТУ 23.2.2068-94	1	
6	790*990	полотно 2а-20х16-3х1,0 ТУ 23.2.2068-94	1	

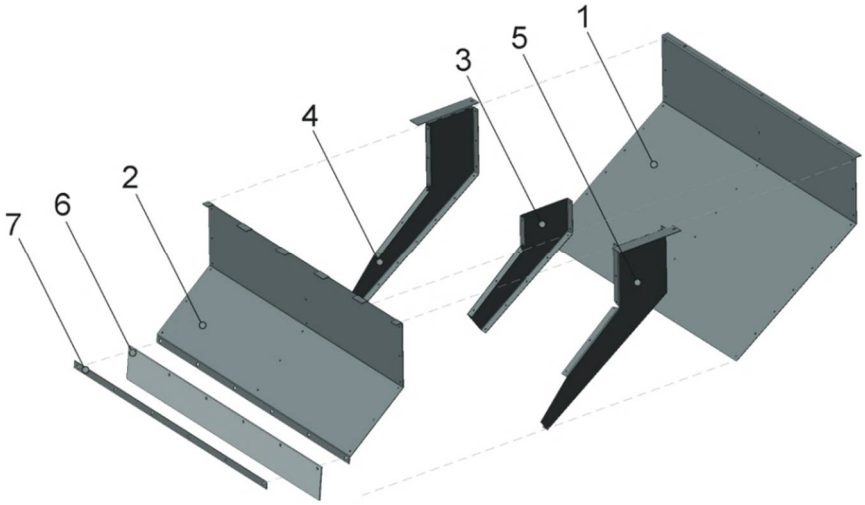

Скат ОВС 25-05.00

№ позиции	Обозначение	Наименование	Кол-во на 1 сб. единицу	Примечание
1	ОВС 25-05.11	стенка	1	
2	ОВС 25-05.12	стенка	1	
3	ОВС 25-05.13	стенка	1	
4	ОВС 25-05.14	боковина	1	
5	ОВС 25-05.14-01	боковина	1	
6	ОВС 25-05.15	гаситель	1	
7	ОВС 25-05.16	прижим	1	

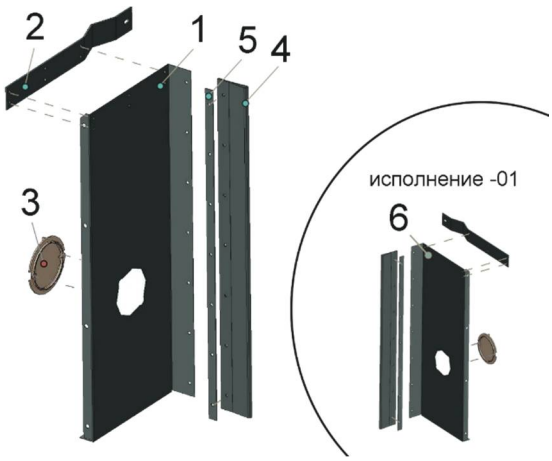

Стенка ОВС 25-09.00 (-01)

№ позиции	Обозначение	Наименование	Кол-во на 1 сб. единицу	Примечание
стенка ОВС 25-09.00				
1	ОВС 25-09.11	стенка	1	
2	ОВС 25-09.12	кронштейн	1	
3	ОВС 25-09.13	крышка (СММ 03.024)	1	
4	ОВС 25-09.14	уплотнитель	1	
5	ОВС 25-09.15	прижим	1	
стенка ОВС 25-09.00-01				
6	ОВС 25-09.11-01	стенка	1	

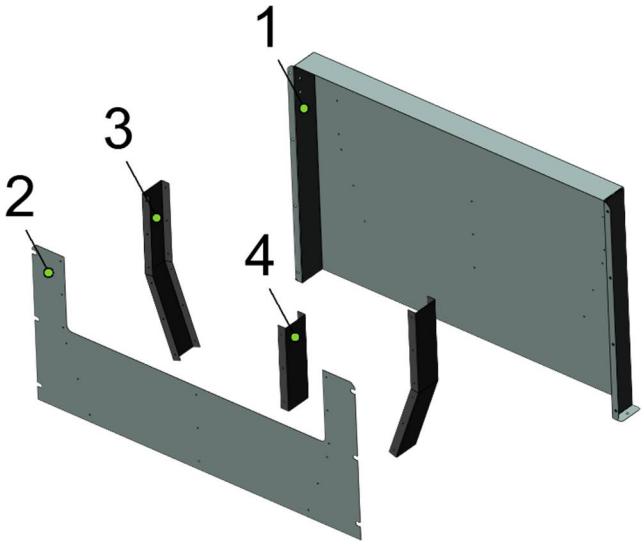

Приемник ОВС 25-10.00

№ позиции	Обозначение	Наименование	Кол-во на 1 сб. единицу	Примечание
1	ОВС 25-10.2011	стенка	1	
2	ОВС 25-10.2012	стенка	1	
3	ОВС 25-10.2014	ребро	2	
4	ОВС 25-10.2015	ребро	1	

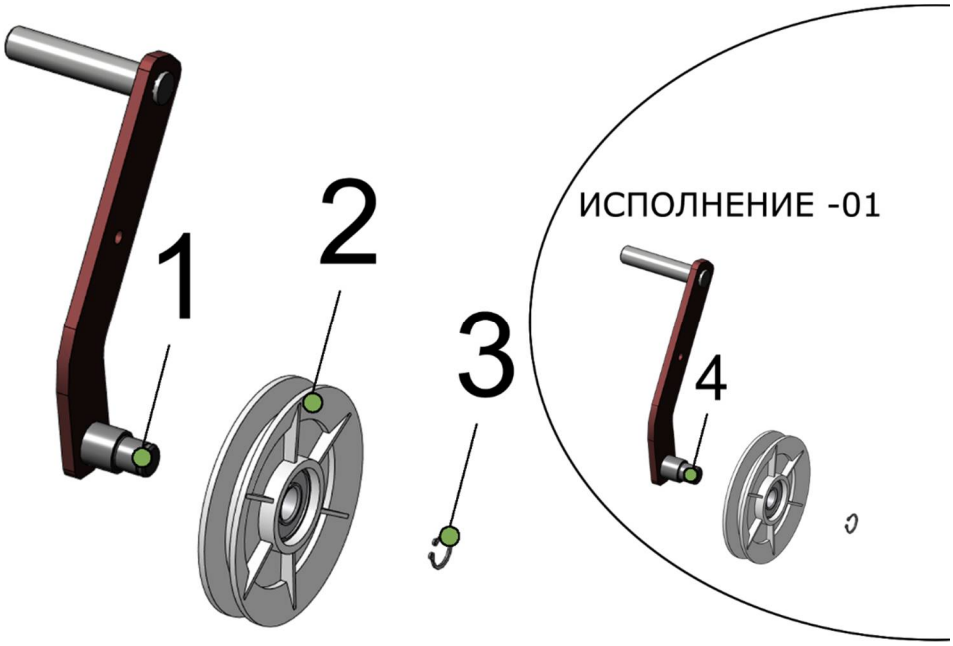

Натяжитель ОВС 25-14.00 (-01)

№ позиции	Обозначение	Наименование	Кол-во на 1 сб. единицу	Примечание
натяжитель ОВС 25-14.00				
1	ОВС 25-14.01.00	кронштейн	1	
2	ОВС 25-03.05.00 СБ	натяжной ролик (СММ 08.200)	1	
3		кольцо В20 ХГА ГОСТ 13942-86	1	
натяжитель ОВС 25-14.00-01				
4	ОВС 25-14.01.00-01	кронштейн	1	