Транспортер скребковый ТТЦ-100

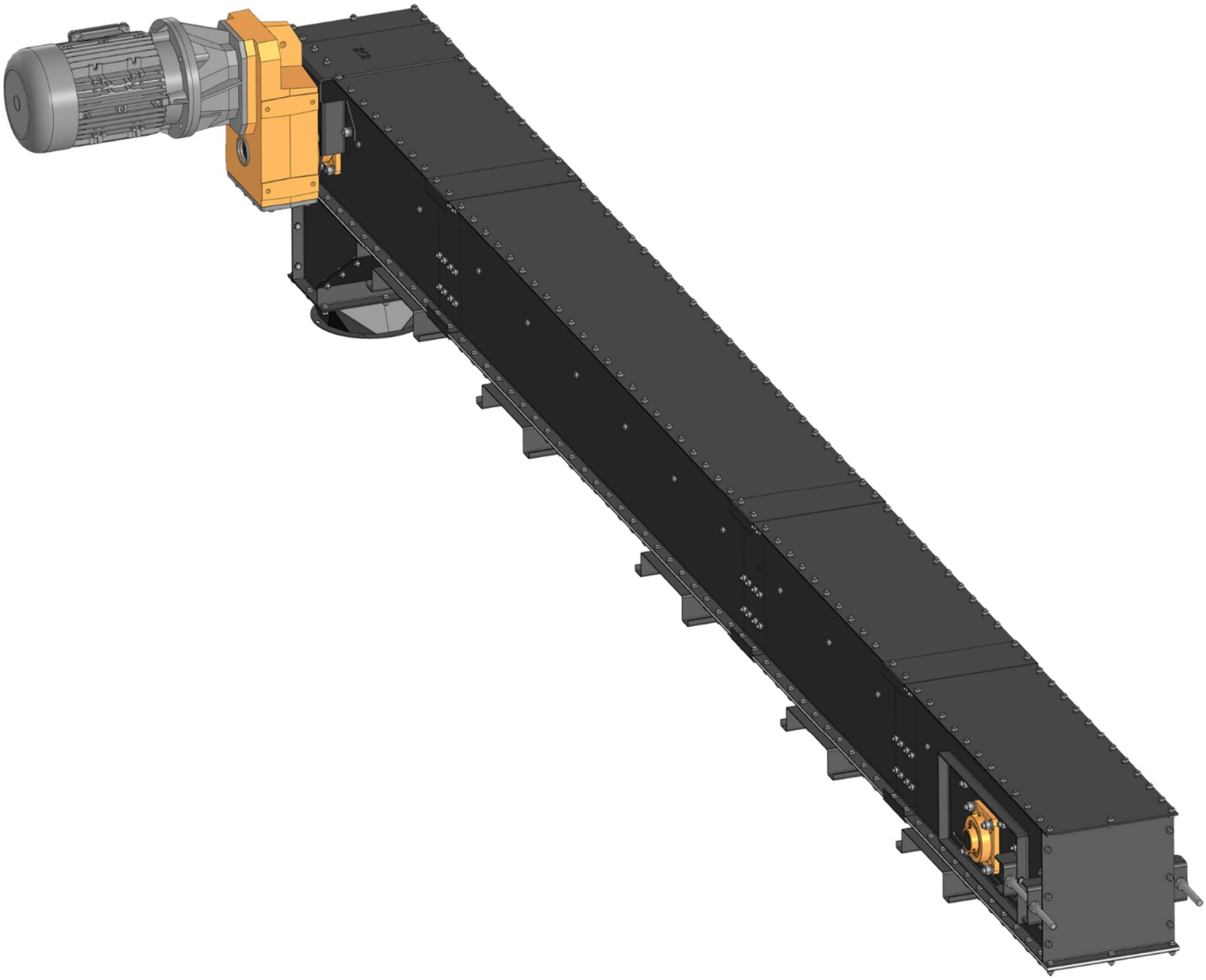

КАТАЛОГ

ДЕТАЛЕЙ И СБОРОЧНЫХ ЕДИНИЦ

Настоящий каталог содержит иллюстрации сборочных единиц и деталей ТТЦ-100 и спецификации к этим сборочным единицам.

Каталог предназначен для составления заявок на запасные части и материалы, качественного проведения технического обслуживания и ремонта, а также для обучения технических специалистов правильной эксплуатации ТТЦ-100.

В каталоге не показаны некоторые, как правило, стандартные узлы и детали, установка которых с очевидностью вытекает из сборки.

Оглавление

Общий вид ТТЦ-100 4
Секция приводная ТТЦ 100-01.00.000 5
Вал приводной в сборе ТТЦ 100-01.01.000 6
Ролик опорный транспортера ТТЦ 100-01.02.000 6
Течка в сборе ТТЦ 100-01.03.000 7
Секция промежуточная 2490 ТТЦ 100-02.00.000 7
Секция промежуточная 1245 ТТЦ 100-03.00.000 8
Секция натяжная ТТЦ 100-04.00.000 9
Щека в сборе ТТЦ 50-04.02.000 10
Ролик натяжной транспортера ТТЦ-100 в сборе ТТЦ 100-04.01.000 10

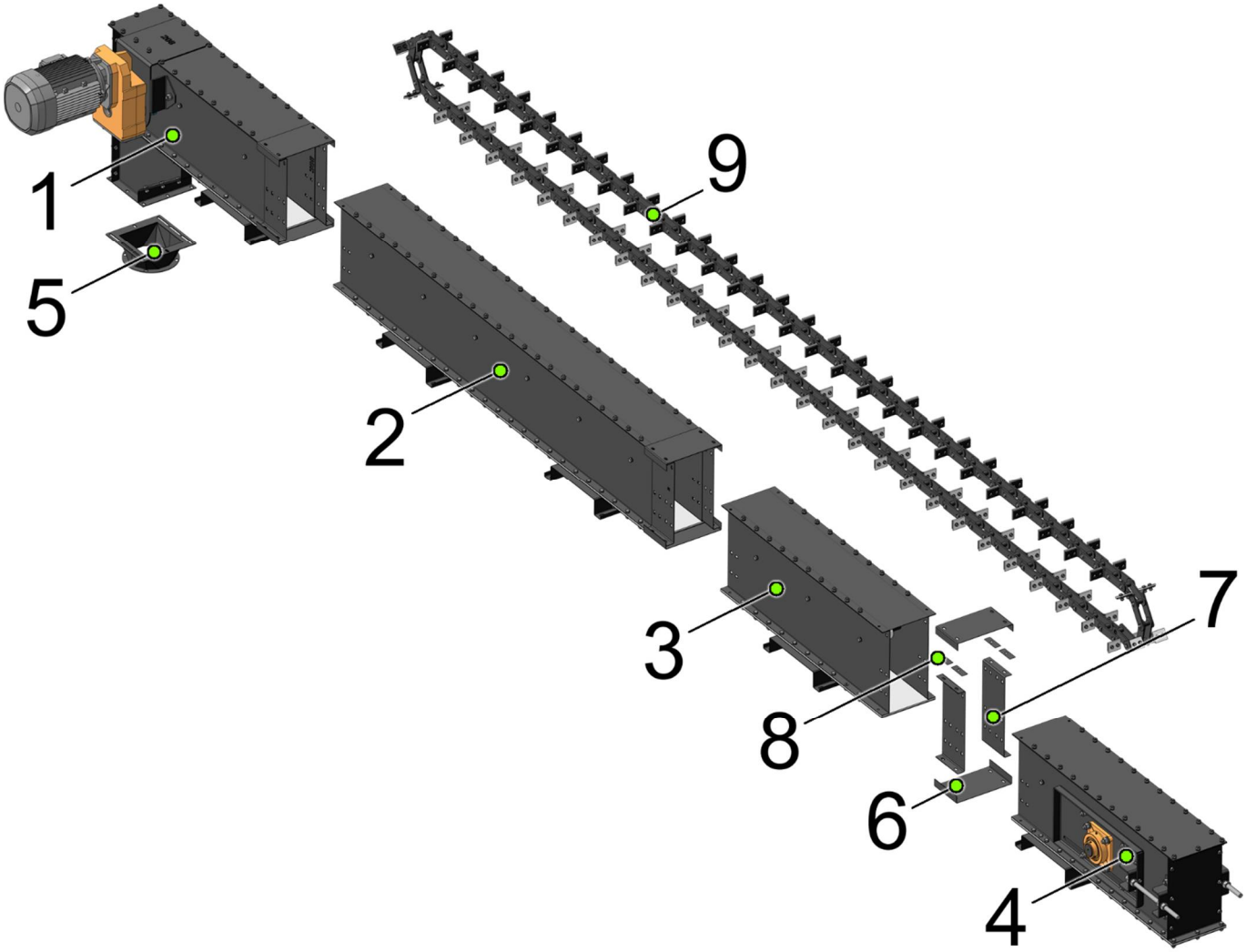

Общий вид ТТЦ-100

№ позиции	Обозначение	Наименование	Кол-во на 1 сб. единицу	Примечание
1	ТТЦ 100-01.00.000-207	Секция приводная	1	
	ТТЦ 100-01.00.000-208	Секция приводная	1	
	ТТЦ 100-01.00.000-210	Секция приводная	1	
	ТТЦ 100-01.00.000-212	Секция приводная	1	
2	ТТЦ 100-02.00.000	Секция промежуточная 2490	1	
3	ТТЦ 100-03.00.000	Секция промежуточная 1245	1	
4	ТТЦ 100-04.00.000-209	Секция натяжная	1	
	ТТЦ 100-04.00.000-212	Секция натяжная	1	
5	ТТЦ 100-06.00.000	Переходник	1	
6	ТТЦ 100-00.00.002	Накладка	4	
7	ТТЦ 50-00.00.003	Накладка	6	
8	ТТЦ 50-00.00.004	Пластина	12	
9	ТТЦ 100-05.00.000 СБ	Цепь М 224 в сборе	1	

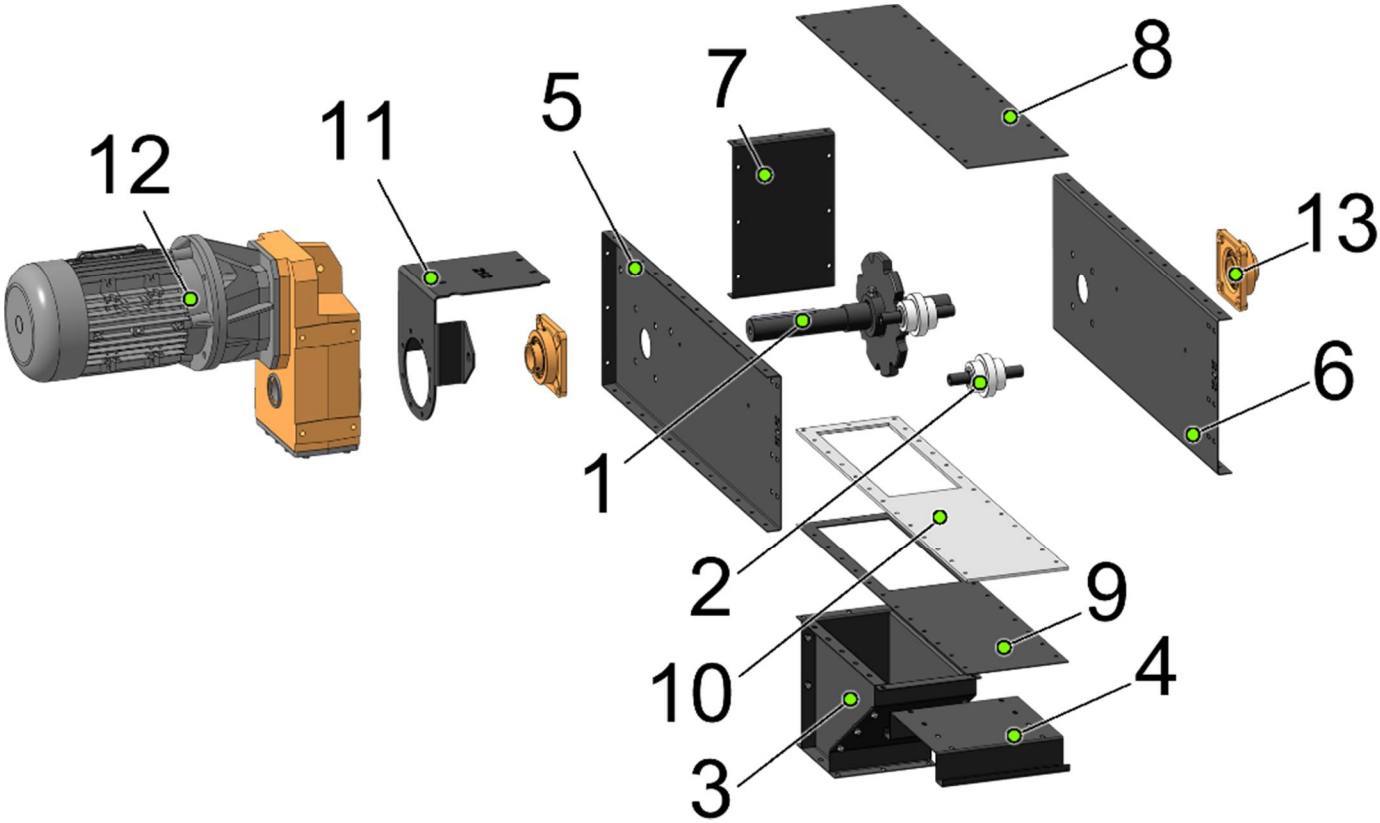

Секция приводная ТТЦ 100-01.00.000

№ позиции	Обозначение	Наименование	Кол-во на 1 сб. единицу	Примечание
1	ТТЦ 100-01.01.000-35	Вал приводной в сборе	1	
	ТТЦ 100-01.01.000-40	Вал приводной в сборе	1	
	ТТЦ 100-01.01.000-50	Вал приводной в сборе	1	
	ТТЦ 100-01.01.000-65	Вал приводной в сборе	1	
2	ТТЦ 100-01.02.000	Ролик опорный транспортера ТТЦ-50	2	
3	ТТЦ 100-01.03.000	Течка в сборе	1	
4	ТТЦ 100-00.00.001	Опора	1	
5	ТТЦ 50-01.00.001-212лев	Боковина	1	
6	ТТЦ 50-01.00.001-212прав	Боковина	1	
7	ТТЦ 100-01.00.002	Торец	1	
8	ТТЦ 100-01.00.003	Крышка	1	
9	ТТЦ 100-01.00.003-01	Крышка	1	
10	ТТЦ 100-01.00.004	Прокладка	1	
11	ТТЦ 100-01.00.005-35	Кронштейн	1	
	ТТЦ 100-01.00.005-40	Кронштейн	1	
	ТТЦ 100-01.00.005-50	Кронштейн	1	
	ТТЦ 100-01.00.005-65	Кронштейн	1	
12	F 25 2 H35 14.5 S3 H1 M3 LA	Мотор-редуктор Bonifiglioli F25	1	
	F 41 2 P40 14,6 S4 H1 M4 SA	Мотор-редуктор Bonifiglioli F41	1	
	F 51 2 H50 14 S4 H1 M4 LC	Мотор-редуктор Bonifiglioli F51	1	
	F 60 3 H60 15.7 S5 H1 M5 SB	Мотор-редуктор Bonifiglioli F60	1	
13	UCF 212	Подшипник корпусной UCF 212	2	

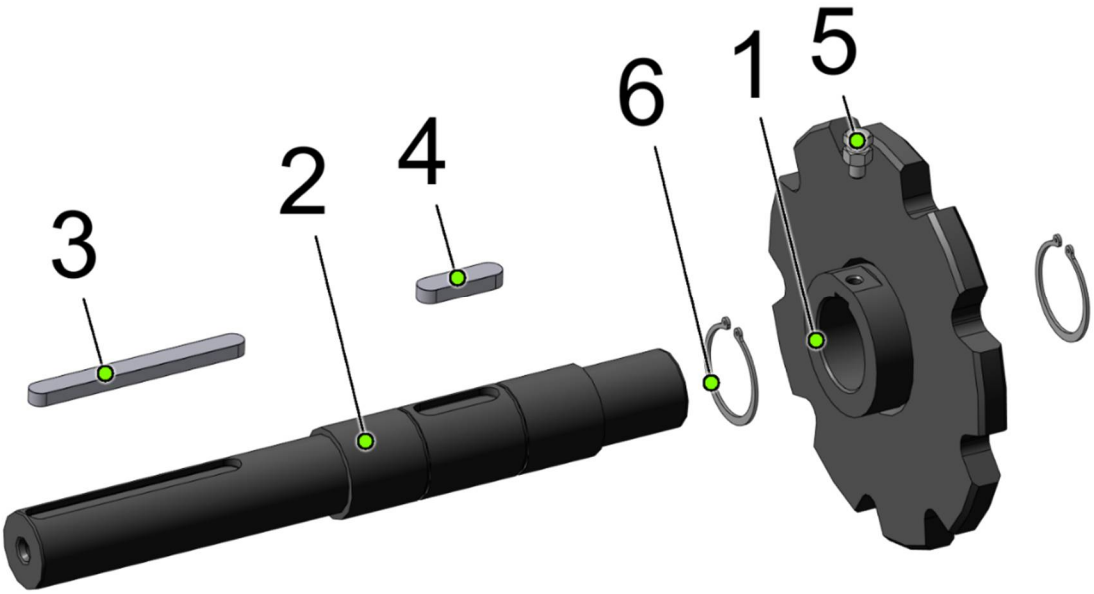

Вал приводной в сборе ТТЦ 100-01.01.000

№ позиции	Обозначение	Наименование	Кол-во на 1 сб. единицу	Примечание
1	ТТЦ 100-01.01.100	Звездочка z-7 t-224 d-70	1	
2	ТТЦ 100-01.01.001-207	Вал приводной транспортера ТТЦ-100	1	
	ТТЦ 100-01.01.001-208	Вал приводной транспортера ТТЦ-100	1	
	ТТЦ 100-01.01.001-210	Вал приводной транспортера ТТЦ-100	1	
	ТТЦ 100-01.01.001-212	Вал приводной транспортера ТТЦ-100	1	
3		Шпонка 10 х 8 х 100 ГОСТ 23360-78	1	
		Шпонка 12 х 8 х 110 ГОСТ 23360-78	1	
		Шпонка 14 х 9 х 140 ГОСТ 23360-78	1	
		Шпонка 18 х 11 х 180 ГОСТ 23360-78	1	
4		Шпонка 20 х 12 х 70 ГОСТ 23360-78	1	
5		Болт М12-6gх28 ГОСТ 7798-70	1	
6		Кольцо С70.50 ХГА ГОСТ 13942-86	2	

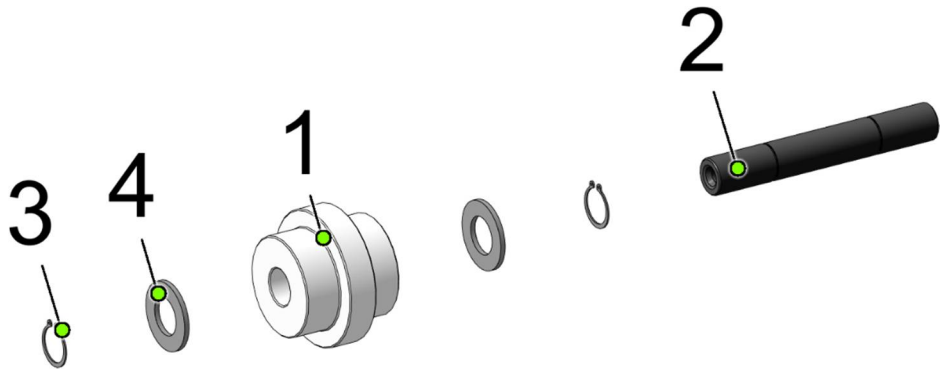

Ролик опорный транспортера ТТЦ 100-01.02.000

№ позиции	Обозначение	Наименование	Кол-во на 1 сб. единицу	Примечание
1	ТТЦ 100-01.02.001	Ролик опорный транспортера ТТЦ-50	1	
2	ТТЦ 100-01.02.002	Ось опорного ролика транспортера ТТЦ-50	1	
3		Кольцо С30 ХГА ГОСТ 13942-86	2	
4		Шайба А.30 ГОСТ 11371-78	2	

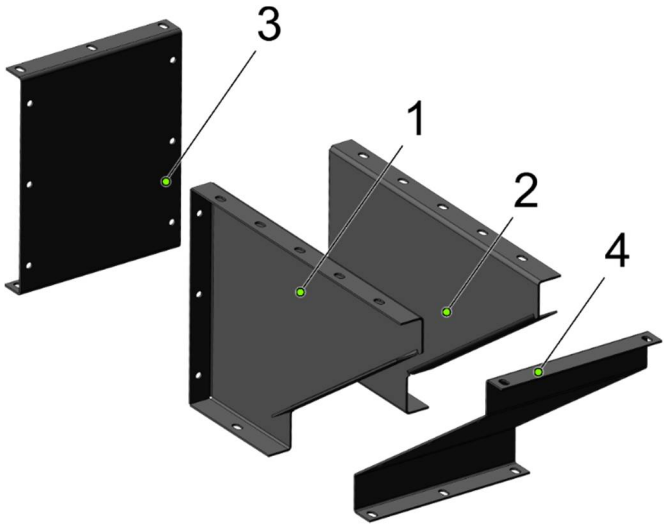

Течка в сборе ТТЦ 100-01.03.000

№ позиции	Обозначение	Наименование	Кол-во на 1 сб. единицу	Примечание
1	ТТЦ 50-01.03.001	Стенка	1	
2	ТТЦ 50-01.03.001-01	Стенка	1	
3	ТТЦ 100-01.03.002	Стенка	1	
4	ТТЦ 100-01.03.003	Днище	1	

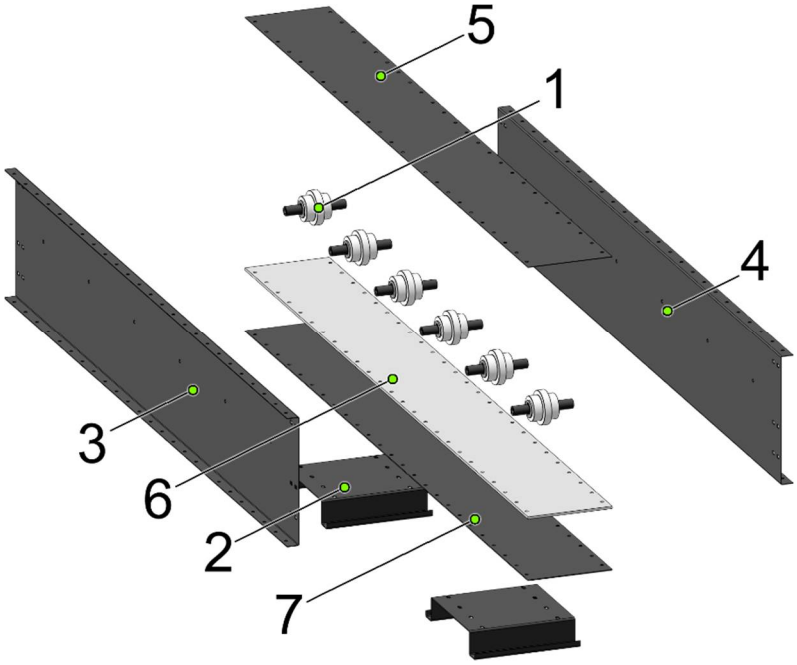

Секция промежуточная 2490 ТТЦ 100-02.00.000

№ позиции	Обозначение	Наименование	Кол-во на 1 сб. единицу	Примечание
1	ТТЦ 100-01.02.000	Ролик опорный транспортера ТТЦ-100	6	
2	ТТЦ 100-00.00.001	Опора	2	
3	ТТЦ 50-02.00.001	Боковина	1	
4	ТТЦ 50-02.00.001-01	Боковина	1	
5	ТТЦ 100-02.00.002	Крышка	1	
6	ТТЦ 100-02.00.003	Прокладка	1	
7	ТТЦ 100-02.00.004	Крышка нижняя	1	

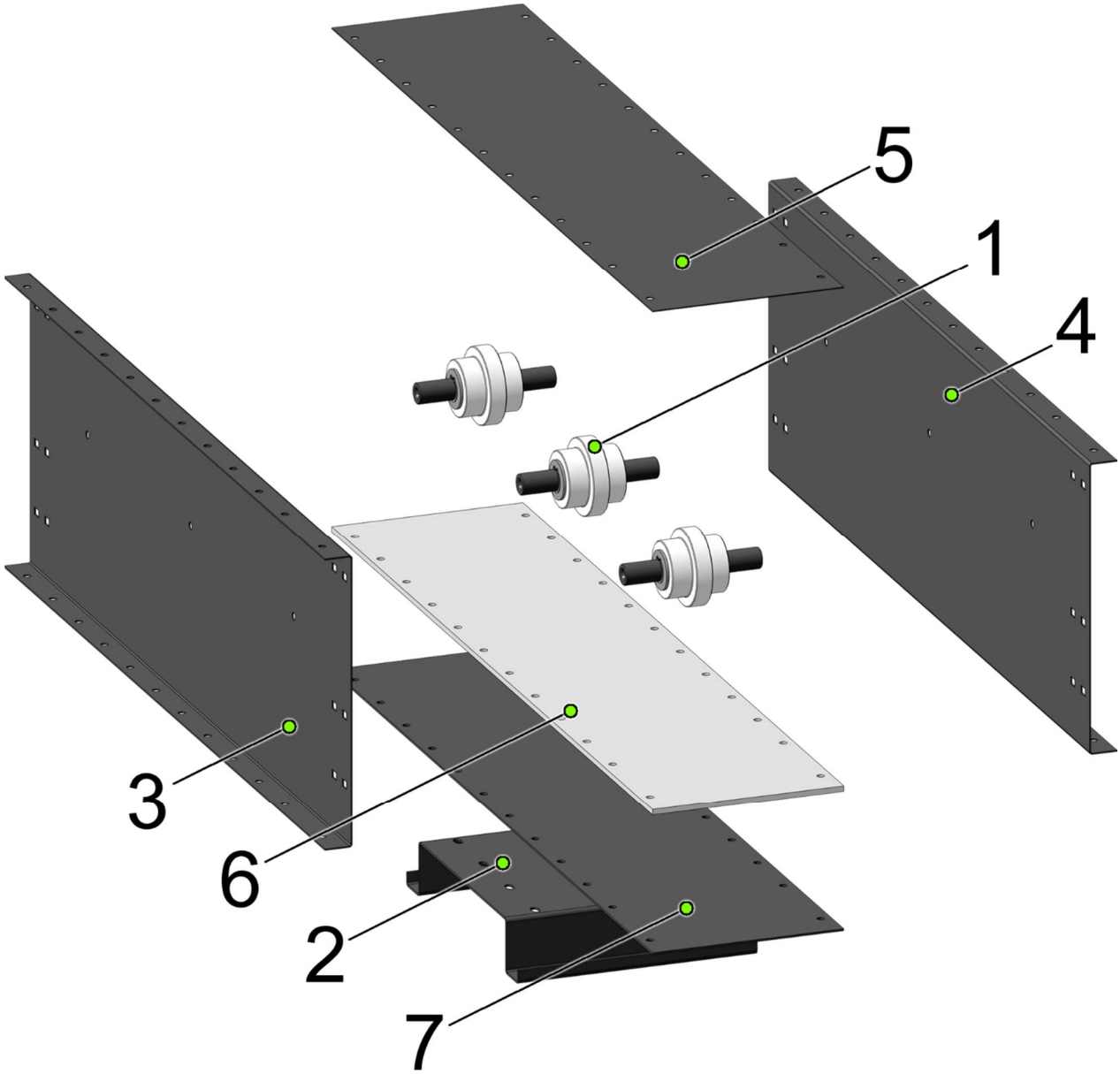

Секция промежуточная 1245 ТТЦ 100-03.00.000

№ позиции	Обозначение	Наименование	Кол-во на 1 сб. единицу	Примечание
1	ТТЦ 100-01.02.000	Ролик опорный транспортера ТТЦ-100	3	
2	ТТЦ 100-00.00.001	Опора	1	
3	ТТЦ 50-03.00.001	Боковина	1	
4	ТТЦ 50-03.00.001-01	Боковина	1	
5	ТТЦ 100-03.00.002	Крышка	1	
6	ТТЦ 100-03.00.003	Прокладка	1	
7	ТТЦ 100-03.00.004	Крышка нижняя	1	

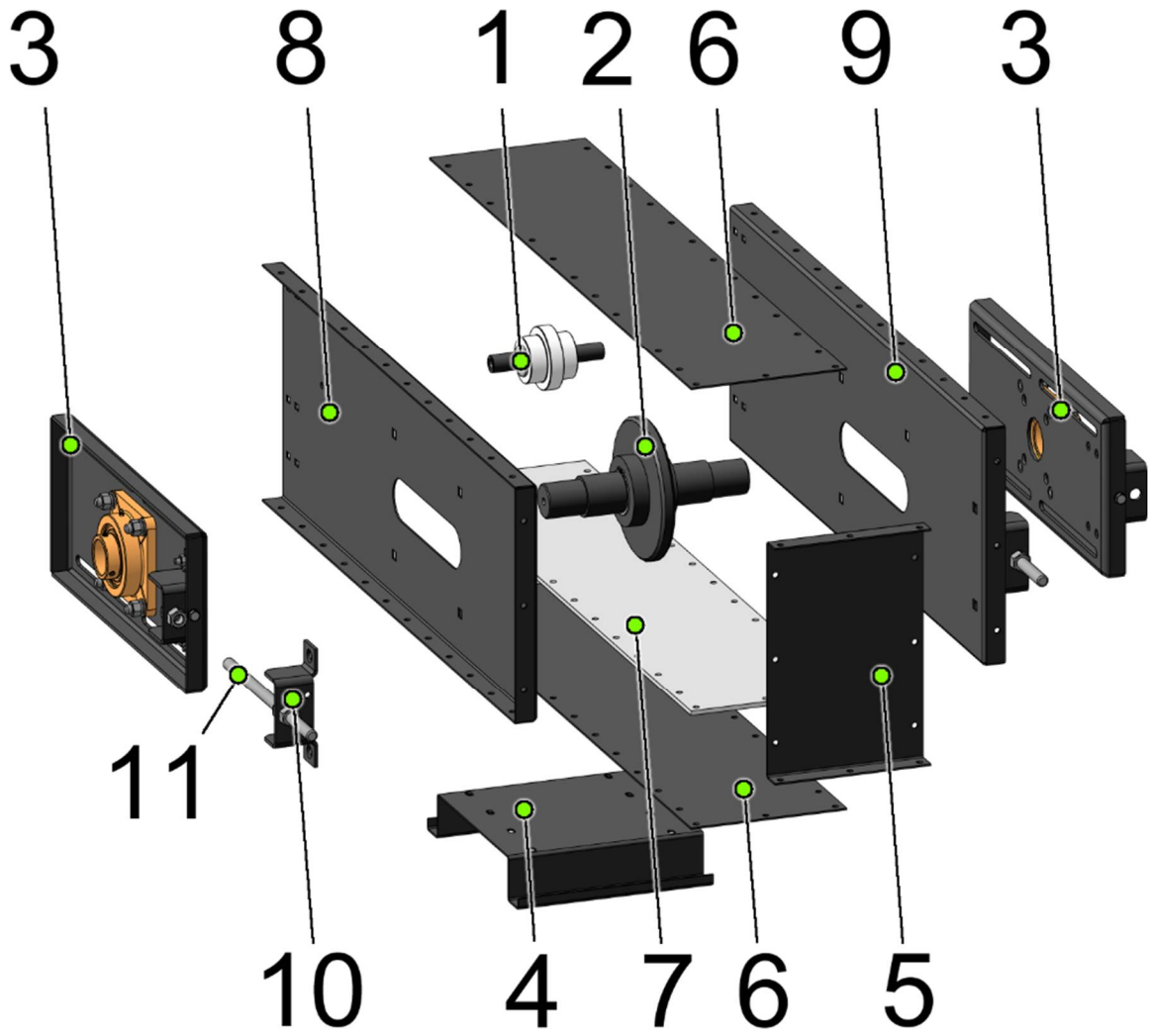

Секция натяжная ТТЦ 100-04.00.000

№ позиции	Обозначение	Наименование	Кол-во на 1 сб. единицу	Примечание
1	ТТЦ 100-01.02.000	Ролик опорный транспортера ТТЦ-100	1	
2	ТТЦ 100-04.01.000-209	Ролик натяжной транспортера ТТЦ-100	1	
	ТТЦ 100-04.01.000-212	Ролик натяжной транспортера ТТЦ-100	1	
3	ТТЦ 50-04.02.000-209	Щека в сборе	1	
	ТТЦ 50-04.02.000-212	Щека в сборе	1	
4	ТТЦ 100-00.00.001	Опора	1	
5	ТТЦ 100-01.00.002	Торец	1	
6	ТТЦ 100-01.00.003	Крышка	2	
7	ТТЦ 100-01.00.004-01	Прокладка	1	
8	ТТЦ 50-04.00.001	Боковина	1	
9	ТТЦ 50-04.00.001-01	Боковина	1	
10	ТТЦ 50-04.00.003	Кронштейн	2	
11		Шпилька М20-6gx400 ГОСТ 22042-76	2	

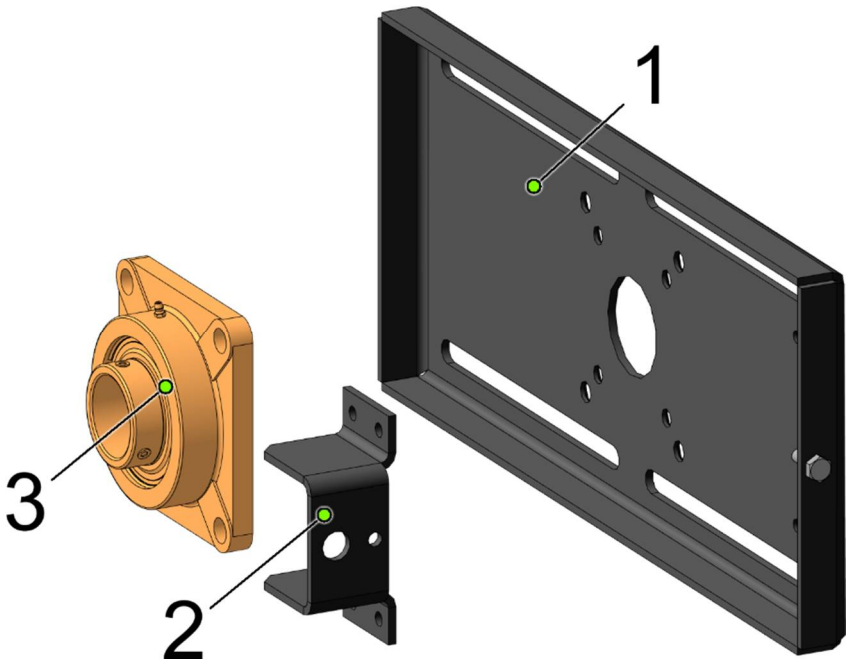

Щека в сборе ТТЦ 50-04.02.000

№ позиции	Обозначение	Наименование	Кол-во	Примечание
1	ТТЦ 50-04.02.001	Щека	1	
2	ТТЦ 50-04.02.002	Кронштейн	1	
3	UCF 209	Подшипник корпусной UCF 209	1	
	UCF 212	Подшипник корпусной UCF 212	1	

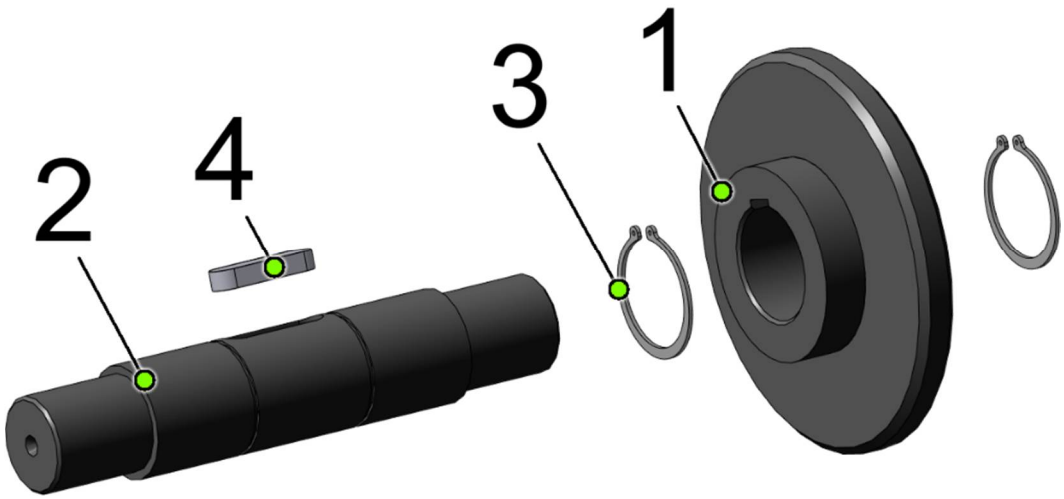

Ролик натяжной транспортера ТТЦ-100 в сборе ТТЦ 100-04.01.000

№ позиции	Обозначение	Наименование	Кол-во	Примечание
1	ТТЦ 100-04.01.100	Ролик натяжной транспортера ТТЦ-100	1	
2	ТТЦ 100-04.01.001-209	Ось натяжного ролика транспортера ТТЦ-100	1	
	ТТЦ 100-04.01.001-212	Ось натяжного ролика транспортера ТТЦ-100	1	
3		Кольцо А70 ХГА ГОСТ 13942-86	2	
4		Шпонка 20 х 12 х 70 ГОСТ 23360-78	1	